FOTON

AUMAN D



AUMAN D 1722

Ed. 2 08/2026

FOTON

AUMAN D

Especificações Técnicas

Motor	Fabricante/ Modelo	Cummins F4.5	
	Potência Líq. máxima - cv / rpm (*)	220 cv a 2.300 rpm	
	Torque máximo - Nm / rpm (*)	820 Nm a 1.200-1.500 rpm	
	Tipo / Nº de cilindros	Diesel - 4 cilindros em linha	
	Sistema de injeção	Injeção Eletrônica - Commom Rail	
	Cilindrada total (cm^3)	4.460 cm^3	

Transmissão	Fabricante / Modelo	ZF / 6S1000 TO	
	Acionamento	Mecânico	
	Quantidade de marchas	6 (seis) marchas à frente e 1 (uma) marcha à ré	
	Relação de transmissão	1ª marcha	6,75:1
		2ª marcha	3,60:1
		3ª marcha	2,13:1
		4ª marcha	1,39:1
		5ª marcha	1,00:1
		6ª marcha	0,78:1
		Marcha a ré	6,06:1

Freios	Freio de serviço a ar, tipo "S" Cam com circuito duplo, dianteiros e traseiros a tambor
	Freio de estacionamento a ar com molas acumuladoras e atuação nas rodas traseiras
	Freio-motor de escape automático (EAT)
	Distribuição Eletrônica de Frenagem (EBD)
	Sistema de Freios Antibloqueio (ABS)
	Controle de Estabilidade e tração (ESC e TCS)

Embreagem	Acionamento	Hidráulico
	Tipo	Disco simples a seco, com platô acionado por mola diafragma
	Diâmetro do disco (mm)	395 mm

Eixo Traseiro	Fabricante/ Tipo	Dana / Eixo rígido com aço estampado
	Relação de redução	4,889:1

Sistema Elétrico	Tensão nominal	24 V
	Bateria (Unidade/Ah/V)	2x(135 Ah) / 12V
	Alternador (A/V)	70 A/ 28V

Suspensão	Traseira	Molas	Feixe de molas parabólicas (principal)
		Quantidade de lâminas	3
		Amortecedores	Telescópicos hidráulicos de dupla ação com barra estabilizadora
	Dianteira	Molas	Feixe de molas parabólicas (principal + auxiliar)
		Quantidade de lâminas	4+3
		Amortecedores	Telescópicos hidráulicos de dupla ação com barra estabilizadora

Rodas e Pneus	Material da roda	Aço
	Dimensões (Polegadas)	22.5"×8.25"
	Pneus	275/80 R22.5

Abaste-cimento	Versão	Auman D 1722	Auman D 1722 L
	Material do tanque	Alumínio	
	Capacidade (L)	260 L	450 L
	Capacidade Arla 32 (L)	25 L	

Direção	Acionamento	Hidráulico
	Tipo	Esferas recirculantes

Garantia	Veículo completo*	1 ano sem limite de km
	Motor e câmbio*	3 anos sem limite de km

*GARANTIA total de 3 anos, sendo 1 ano para o veículo completo e mais dois anos para motor e câmbio. Consulte o manual do proprietário e o manual de garantia para mais informações ou o website https://fotondobrasil.com.br/manuais

FOTON

AUMAN D

Versão			Auman D 1722	Auman D 1722L
Pesos (kg)	Peso em ordem de marcha	Eixo dianteiro	2.680	2.730
		Eixo traseiro	1910	1945
		Total	4625	4640
	Limite de Carga	Eixo dianteiro - Legal	5.500	
		Eixo traseiro - Legal	10.500	
		Eixo dianteiro - Técnico	6.600	
		Eixo traseiro – Técnico	12.100	
		Peso bruto total (PBT) - Legal	16.000	
		Peso bruto total (PBT) - Técnico	18.700	
		Carga útil + carroceria	11.360	11.375
		Peso bruto combinado (PBTC)	26.000	
		Capacidade máxima de tração	26.000	
Dimensões	A - Comprimento total (mm)		7.650	8.900
	B - Largura máxima dianteira (mm)		2.488	
	C – Altura (mm)		2.800	
	D - Distância entre eixos (mm)		4.200	5.150
	E - Largura máxima traseira (mm)		2.483	
	F - Balanço dianteiro (mm)		1.270	
	G - Balanço traseiro (mm)		2.180	2.480
	H - Distância do solo (mm)		170	
	I - Bitola dianteira (mm)		1.972	
	J - Bitola traseira (mm)		1.840	
	K - Comprimento plataforma de carga (mm)		5.780	7.030
	L - Ângulo de ataque		23°	
	M - Ângulo de saída		10°	

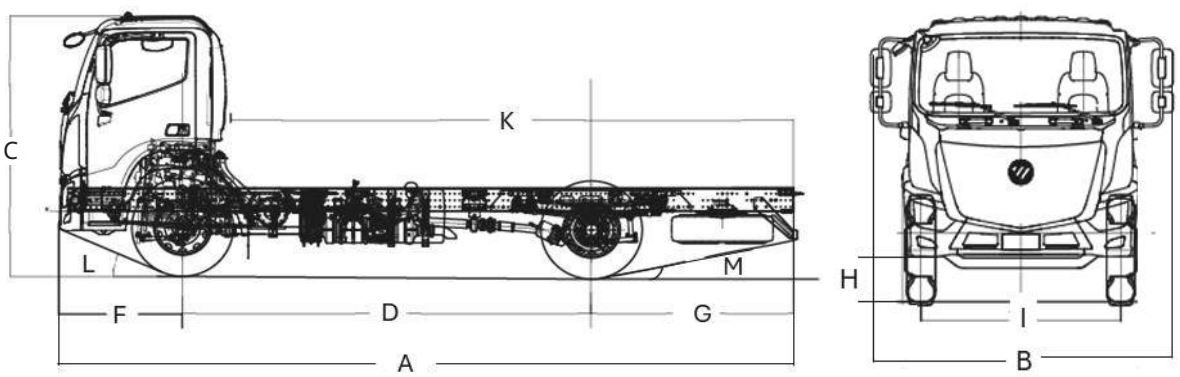

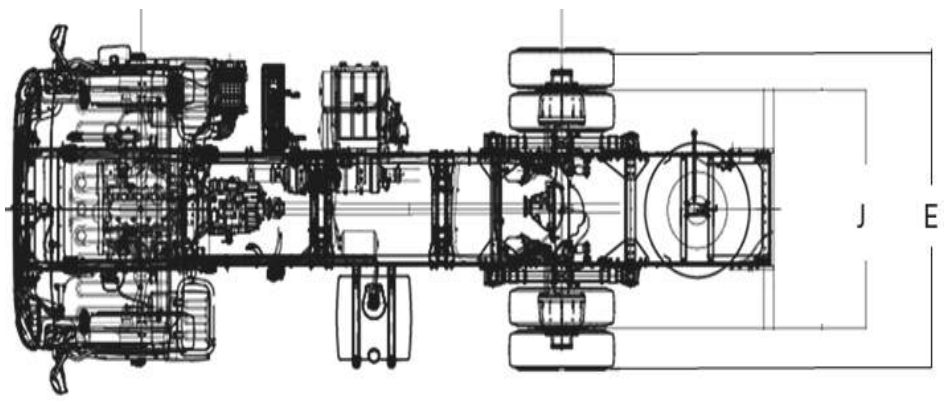

Itens de série

- ✓ **Volante Multifuncional**
- ✓ **Luz de rodagem diurna (DRL) em LED**
- ✓ **Controle de Cruzeiro**
- ✓ **Sensor de marcha ré**
- ✓ **Aviso sonoro de marcha ré**
- ✓ **Painel de instrumento digital com tela de 7"**
- ✓ **MP3**
- ✓ **Vidros elétricos**
- ✓ **Barra estabilizadora dianteira e traseira**
- ✓ **Defletor de ar**
- ✓ **Ar condicionado Automático**
- ✓ **Assento do motorista com amortecimento pneumático**
- ✓ **Acendimento automático de faróis por sensor crepuscular**
- ✓ **Basculamento elétrico de cabine**
- ✓ **Assistente de partida em rampa (HSA)**
- ✓ **Sistema de freios antibloqueio (ABS)**
- ✓ **Controle eletrônico de estabilidade (ESC)**
- ✓ **Controle de Tração (ASR)**

Dados Técnicos sujeitos a alterações sem aviso prévio. Imagens meramente ilustrativas..Ed.2 - 08/2026

FOTON

AUMAN D





IBAMA PROCONVE HOMOLOGADO

CONAMA

AUMAN D 1722

Mais eficiência e robustez em sua jornada

Fotos meramente ilustrativas. A Foton reserva-se o direito de alterar as especificações e os desenhos de seus produtos a qualquer tempo ou mesmo descontinuá-los, independentemente de aviso ou comunicação e sem incorrer em obrigações ou responsabilidades de qualquer espécie. Alguns equipamentos, cores externas e revestimentos internos descritos nas fotos e nos textos são opcionais e podem ou não estar disponíveis em algumas versões apresentadas na publicação deste catálogo (06/2025). Consulte a disponibilidade dos acessórios originais. Use sempre o cinto de segurança.

TRIAMA NORTE · ATENDIMENTO · JUIZ DE FORA E MURIAÉ

WhatsApp **(38) 3690-6144** · Telefone **0800-283-6463** · E-mail **sac@triamanorte.com.br** · Site **triamanorte.com.br**

GARANTIA de 3 anos, sendo 1 ano para o veículo completo e mais dois anos para motor e câmbio. Consulte o manual do proprietário e o manual de garantia para mais informações ou o website https://fotondobrasil.com.br/manuais.

Desacelere, seu bem maior é a vida! Respeite os limites de velocidade.