FOTON

AUMAN D



AUMAN D 1830

Ed. 3 08/2026

FOTON

AUMAN D

Especificações Técnicas

Motor	Fabricante/ Modelo	Cummins D6.7	
	Potência Líq. máxima - cv / rpm (*)	282 cv	
	Torque máximo - Nm / rpm (*)	1100 Nm a 1.100-1.600 rpm	
	Tipo / Nº de cilindros	Diesel - 6 cilindros em linha	
	Sistema de injeção	Injeção Eletrônica - Commom Rail	
	Cilindrada total (cm^3)	6.690 cm^3	
Transmissão	Fabricante / Modelo	ZF / 9AS1517TO	
	Acionamento	Automatizada	
	Quantidade de marchas	9 (Nove) marchas à frente e 1 (uma) marcha à ré	
	Relação de transmissão	1ª marcha	10,505:1
		2ª marcha	6,58:1
		3ª marcha	4,68:1
		4ª marcha	3,48:1
		5ª marcha	2,62:1
		6ª marcha	1,89:1
		7ª marcha	1,35:1
		8ª marcha	1:1
		9ª marcha	0,75:1
		Marcha a ré	8,97:1
Freios	Freio de serviço a ar, tipo "S" Cam com circuito duplo, dianteiros e traseiros a tambor		
	Freio de estacionamento a ar com molas acumuladoras e atuação nas rodas traseiras		
	Freio-motor de escape automático (EAT)		
	Distribuição Eletrônica de Frenagem (EBD)		
	Sistema de Freios Antibloqueio (ABS)		
	Controle de Estabilidade e tração (ESC e TCS)		
Embreagem	Acionamento	Automatizada	
	Tipo	Disco simples a seco, com platô acionado por mola diafragma	
	Diâmetro do disco (mm)	430 mm	
Eixo Traseiro	Tipo	Eixo rígido com aço estampado	
	Relação de redução	5,143:1	
Sistema Elétrico	Tensão nominal	24 V	
	Bateria (Unidade/Ah/V)	2x(135 Ah) / 12V	
	Alternador (A/V)	100 A/ 24V	
Suspensão Traseira	Molas	Feixe de molas parabólicas (principal + auxiliar)	
	Quantidade de lâminas	4+3	
	Amortecedores	Telescópicos hidráulicos de dupla ação com barra estabilizadora	
Suspensão Dianteira	Molas	Feixe de molas parabólicas (principal)	
	Quantidade de lâminas	3	
	Amortecedores	Telescópicos hidráulicos de dupla ação com barra estabilizadora	
Rodas e Pneus	Material da roda	Aço	
	Dimensões (Polegadas)	22.5"×8.25"	
	Pneus	275/80 R22.5	
Abaste-cimento	Material do tanque	Alumínio	
	Capacidade (L)	260 L | 450 L	
	Capacidade Arla 32 (L)	25 L	
Direção	Acionamento	Hidráulico	
	Tipo	Esferas recirculantes	
Garantia	Veículo completo*	1 ano sem limite de km	
	Motor e câmbio*	3 anos sem limite de km	

*GARANTIA total de 3 anos, sendo 1 ano para o veículo completo e mais dois anos para motor e câmbio. Consulte o manual do proprietário e o manual de garantia para mais informações ou o website https://fotondobrasil.com.br/manuais

FOTON

AUMAN D

Versão			Auman D 1830
Pesos (kg)	Peso em ordem de marcha (kg)	Eixo dianteiro	3.347
		Eixo traseiro	2.293
		Total	5.640
	Limite de Carga	Eixo dianteiro - Legal	6.000
		Eixo traseiro - Legal	10.000
		Eixo dianteiro - Técnico	6.000
		Eixo traseiro – Técnico	12.000
		Peso bruto total (PBT) - Legal	16.000
		Peso bruto total (PBT) - Técnico	18.000
		Carga útil + carroceria	10.360
		Peso bruto combinado (PBTC)	34.000
		Capacidade máxima de tração	34.000
Dimensões	A - Comprimento total (mm)		8.900
	B - Largura máxima dianteira (mm)		2.430
	C – Altura (mm)		2.822
	D - Distância entre eixos (mm)		5.150
	E - Largura máxima traseira (mm)		2.430
	F - Balanço dianteiro (mm)		1.320
	G - Balanço traseiro (mm)		2.420
	H - Distância do solo (mm)		260
	I - Bitola dianteira (mm)		2.020
	J - Bitola traseira (mm)		1.880
	K - Comprimento plataforma de carga (mm)		6.670
	L - Ângulo de ataque		19°
	M - Ângulo de saída		12°

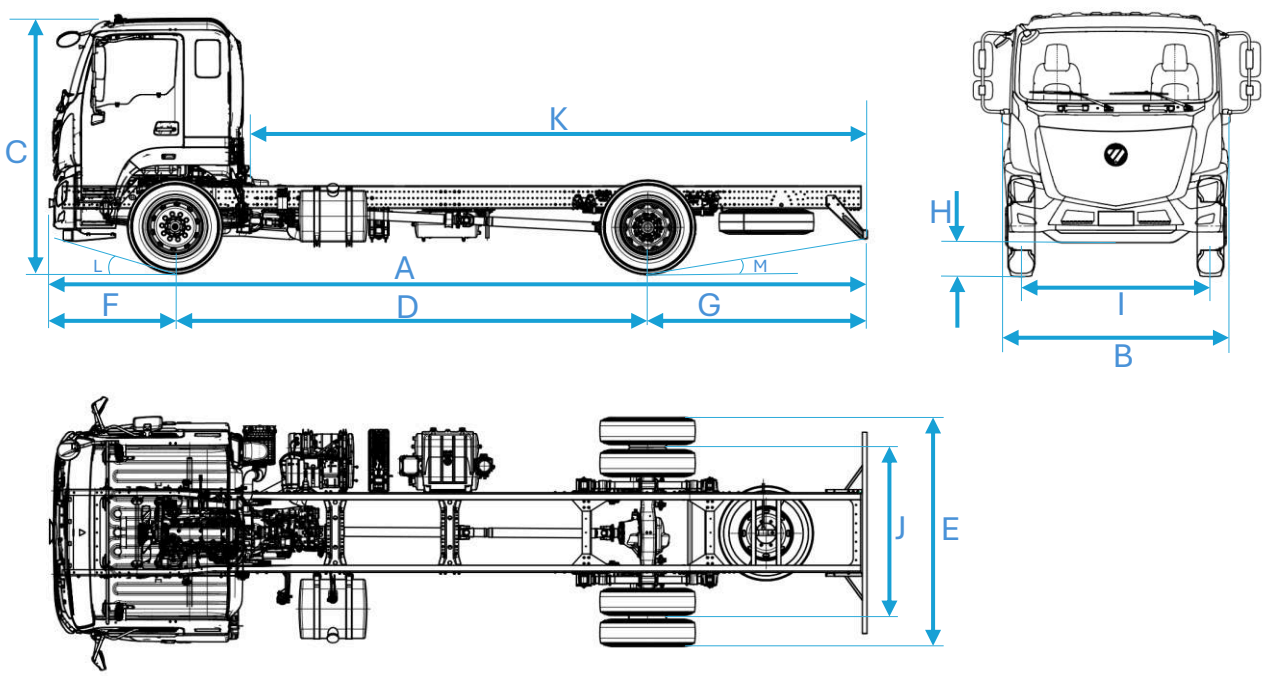

Itens de série

- ✓ **Volante Multifuncional**
- ✓ **Luz de rodagem diurna (DRL) em LED**
- ✓ **Controle de Cruzeiro**
- ✓ **Sensor de marcha ré**
- ✓ **Aviso sonoro de marcha ré**
- ✓ **MP3**
- ✓ **Vidros elétricos**
- ✓ **Barra estabilizadora dianteira e traseira**
- ✓ **Aviso de cinto de segurança**
- ✓ **Função de aviso de sobrecarga**
- ✓ **Ar condicionado Automático**
- ✓ **Assento do motorista com amortecimento pneumático**
- ✓ **Acendimento automático de faróis por sensor crepuscular**
- ✓ **Basculamento elétrico de cabine**
- ✓ **Assistente de partida em rampa (HSA)**
- ✓ **Sistema de freios antibloqueio (ABS)**
- ✓ **Controle eletrônico de estabilidade (ESC)**
- ✓ **Controle de Tração (ASR)**
- ✓ **Painel de instrumentos LCD de 7”**

FOTON

AUMAN D





IBAMA PROCONVE HOMOLOGADO

CONAMA

AUMAN D 1830

Mais eficiência e robustez em sua jornada

Fotos meramente ilustrativas. A Foton reserva-se o direito de alterar as especificações e os desenhos de seus produtos a qualquer tempo ou mesmo descontinuá-los, independentemente de aviso ou comunicação e sem incorrer em obrigações ou responsabilidades de qualquer espécie. Alguns equipamentos, cores externas e revestimentos internos descritos nas fotos e nos textos são opcionais e podem ou não estar disponíveis em algumas versões apresentadas na publicação deste catálogo (06/2025). Consulte a disponibilidade dos acessórios originais. Use sempre o cinto de segurança.

TRIAMA NORTE · ATENDIMENTO · JUIZ DE FORA E MURIAÉ

WhatsApp **(38) 3690-6144** · Telefone **0800-283-6463** · E-mail **sac@triamanorte.com.br** · Site **triamanorte.com.br**

GARANTIA de 3 anos, sendo 1 ano para o veículo completo e mais dois anos para motor e câmbio. Consulte o manual do proprietário e o manual de garantia para mais informações ou o website https://fotondobrasil.com.br/manuais.

Desacelere, seu bem maior é a vida! Respeite os limites de velocidade.