FOTON

AUMARK S



AUMARK S 715

Ed. 2 - 10/2026

FOTON

AUMARK S

Especificações Técnicas

Motor	Fabricante/ Modelo	Cummins F2.5 (Proconve P8)	
	Potência Líq. máxima - cv / rpm (*)	150 cv a 2.900 rpm	
	Torque máximo - Nm / rpm (*)	400 Nm a 1.200-2.500 rpm	
	Tipo / Nº de cilindros	Diesel - 4 cilindros em linha	
	Sistema de injeção	Injeção Eletrônica - Common Rail	
	Cilindrada total (cm^3)	2.498 cm^3	

Transmissão	Fabricante / Modelo	5S408TO	5AU408TO
	Acionamento	Manual / Mecânico	Automatizado
	Quantidade de marchas	5 (cinco) marchas à frente e 1 (uma) marcha à ré	
	Relação de transmissão	1ª marcha	5,762:1
		2ª marcha	2,922:1
		3ª marcha	1,638:1
		4ª marcha	1,000:1
		5ª marcha	0,782:1
		Marcha a ré	5,149:1

Freios	De serviço	A ar, tambor nas rodas dianteiras e tambor nas traseiras com ABS + ASR + ESC
	De estacionamento	A ar com molas acumuladoras
	Freio Motor	EAT

Embreagem		Manual	Automático
	Acionamento	Hidráulico servo assistido	Pneumático
	Tipo	Disco simples a seco, com platô acionado por mola diafragma	
	Diâmetro do disco (mm)	325 mm	310 mm (Reforçado)

Eixo	Traseiro	Capacidade	4.500 kg
		Relação de redução	5.375
	Dianteiro	Capacidade	2.500 kg (Viga perfil “I”)

Sistema Elétrico	Tensão nominal	24 V
	Bateria (Unidade/Ah/V)	2 x (100 Ah / 12V / 750 A)
	Alternador (A/V)	80A / 28V

Suspensão	Dianteira	Molas	Feixe de molas parabólicas
		Quantidade de lâminas	3
		Amortecedores	Telescópicos hidráulicos de dupla ação com barra estabilizadora
	Traseira	Molas	Feixe de molas parabólicas
		Quantidade de lâminas	5+2
		Amortecedores	Telescópicos hidráulicos de dupla ação com barra estabilizadora

Rodas e Pneus	Material da roda	Aço
	Dimensões (Polegadas)	17,5”x 6”
	Pneus	205/75R17,5 14PR | 215/75R17,5 12PR

Abaste-cimento	Material do tanque	Alumínio
	Capacidade (L)	120L
	Capacidade Arla 32 (L)	14 L

Direção	Acionamento	Hidráulico
	Tipo	Esferas recirculantes

Garantia	Veículo completo*	1 ano sem limite de km
	Motor e câmbio*	3 anos sem limite de km

*GARANTIA total de 3 anos, sendo 1 ano para o veículo completo e mais dois anos para motor e câmbio. Consulte o manual do proprietário e o manual de garantia para mais informações ou o website https://fotondobrasil.com.br/manuais

FOTON

AUMARK S

Versão		Aumark S 715
	Tanque (L)	120
Peso em ordem de marcha		2.495
Limite de Carga	Eixo dianteiro - Técnico	3.000
	Eixo traseiro – Técnico	4.500
	Peso bruto total (PBT) - Legal	7.000
	Peso bruto total (PBT) - Técnico	7.500
	Carga útil + carroceria	4.505
	Peso bruto combinado (PBTC)	9.000
	Capacidade máxima de tração	9.000
Dimensões	A - Comprimento total (mm)	5.960
	B - Largura máxima dianteira (mm)	2.030
	C – Altura (mm)	2.260
	D - Distância entre-eixos (mm)	3.360
	E - Largura máxima traseira (mm)	1.950
	F - Balanço dianteiro (mm)	1.120
	G - Balanço traseiro (mm)	1.490
	H - Distância do solo (mm)	190
	I - Bitola dianteira (mm)	1.590
	J - Bitola traseira (mm)	1.485
	K - Comprimento plataforma de carga (mm)	4.170
	M - Ângulo de Ataque (º)	19º
	N - Ângulo de Saida (º)	16º

Obs.: Os pesos podem sofrer alterações devido aos itens opcionais. Tolerância + ou - 3%. (Referência NBR ISO 1176)
Dados Técnicos sujeitos a alterações sem aviso prévio. Imagens meramente ilustrativas. Ed. 1- 06/2026

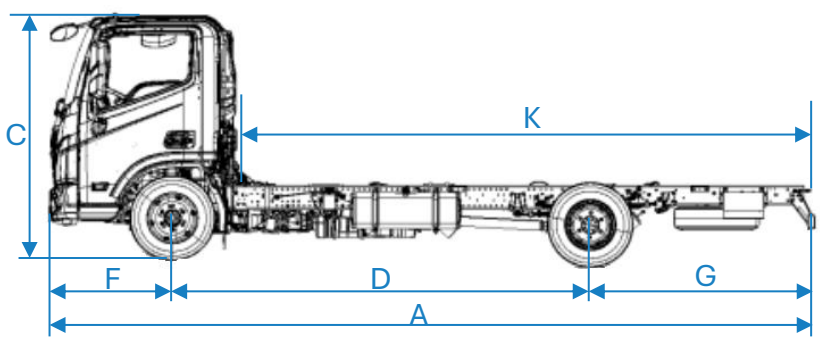

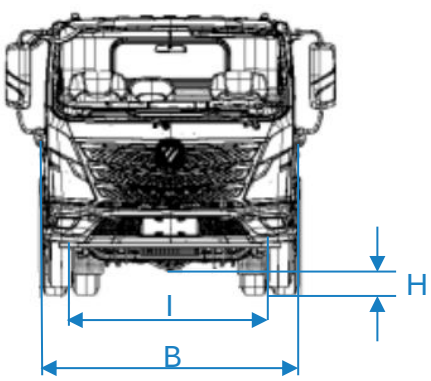

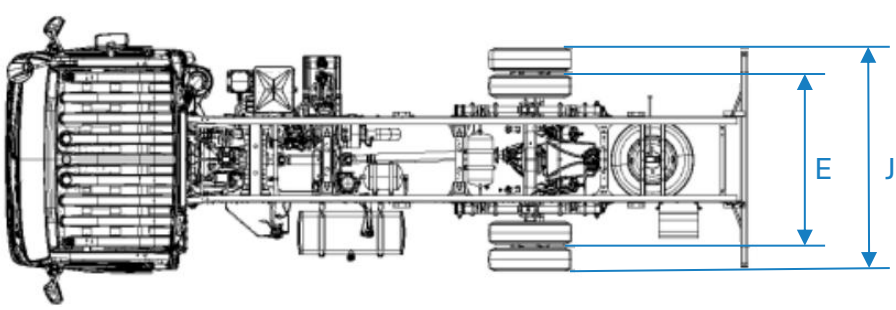

Itens de série

- ✓ Assistente de partida em rampa (HSA)
- ✓ Sistema de Freios Antibloqueio (ABS)
- ✓ Controle Eletrônico de Estabilidade (ESC)
- ✓ Controle de Tração (ASR)
- ✓ Freio de estacionamento eletrônico*
- ✓ Airbag frontal para motorista
- ✓ Painel de instrumentos com cristal líquido 7 “
- ✓ Assento do motorista com absorção de mola à ar
- ✓ Vidros elétricos
- ✓ Alarme com subida de vidro na chave (função antiesmagamento)
- ✓ Freio dianteiro e traseiro a tambor
- ✓ Barra estabilizadora dianteira e traseira
- ✓ Defletor de ar
- ✓ Faróis de LED
- ✓ Luz de rodagem diurna (DRL)
- ✓ Volante multifuncional
- ✓ MP3 + Bluetooth
- ✓ Sirene de marcha ré
- ✓ Sensor de marcha ré
- ✓ Ar condicionado automático

Na versão automatizada*

Pacote Plus

A versão Plus traz ao Aumark S 715 o que é de mais moderno e tecnológico para o segmento:

- Câmera 360° com função panorâmica
- Alerta de ponto cego (BLIS)
- Sistema de monitoramento de fadiga
- Retrovisores elétricos com função antiembaçamento
- Central multimídia de 10,25”
- Câmera de ré
- Sistema de monitoramento da pressão dos pneus (TPMS)



Central multimídia de 10,25”

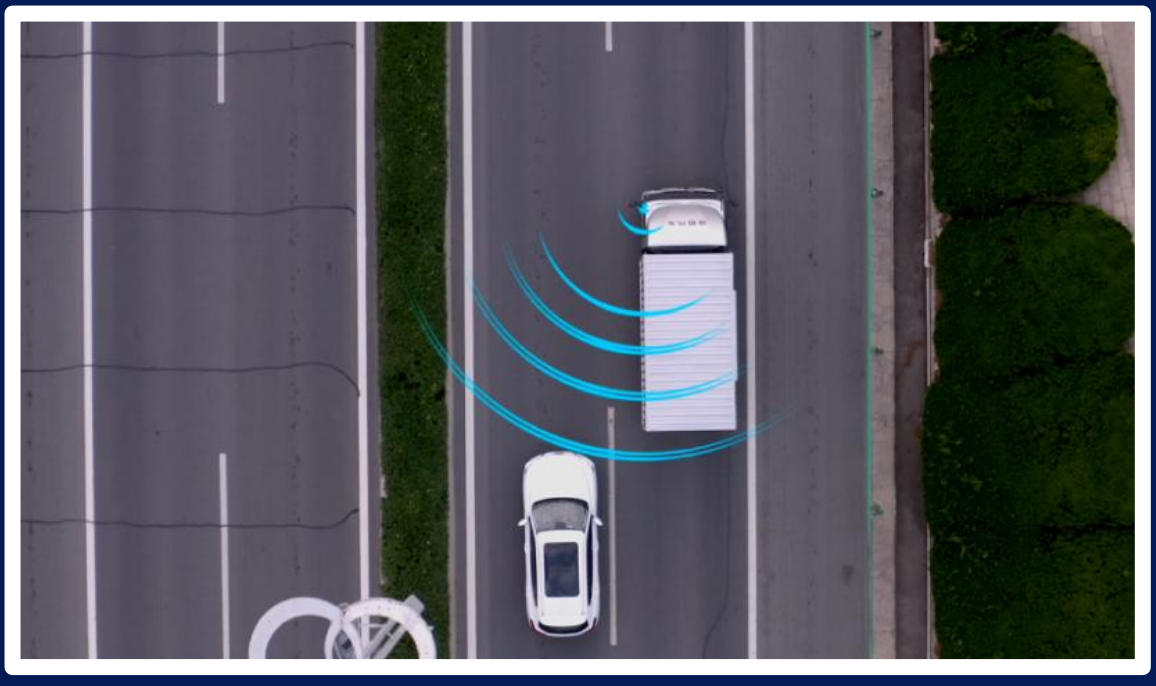

Alerta de ponto cego (BLIS)

FOTON

AUMARK S





IBAMA PROCONVE HOMOLOGADO

CONAMA

AUMARK S 715

Mais eficiência e robustez em sua jornada

Fotos meramente ilustrativas. A Foton reserva-se o direito de alterar as especificações e os desenhos de seus produtos a qualquer tempo ou mesmo descontinuá-los, independentemente de aviso ou comunicação e sem incorrer em obrigações ou responsabilidades de qualquer espécie. Alguns equipamentos, cores externas e revestimentos internos descritos nas fotos e nos textos são opcionais e podem ou não estar disponíveis em algumas versões apresentadas na publicação deste catálogo (08/2025). Consulte a disponibilidade dos acessórios originais. Use sempre o cinto de segurança.

TRIAMA NORTE · ATENDIMENTO · JUIZ DE FORA E MURIAÉ

WhatsApp **(38) 3690-6144** · Telefone **0800-283-6463** · E-mail **sac@triamanorte.com.br** · Site **triamanorte.com.br**

GARANTIA de 3 anos, sendo 1 ano para o veículo completo e mais dois anos para motor e câmbio. Consulte o manual do proprietário e o manual de garantia para mais informações ou o website https://fotondobrasil.com.br/manuais

Desacelere, seu bem maior é a vida! Respeite os limites de velocidade.