FOTON

AUMARK S



AUMARK S 916

Ed. 2 - 10/2026

FOTON

AUMARK S

Especificações Técnicas

Motor	Fabricante/ Modelo	Cummins F3.8 (Proconve P8)	
	Potência Líq. máxima - cv / rpm (*)	160 cv a 2.600 rpm	
	Torque máximo - Nm / rpm (*)	500 Nm a 1.100-1.900 rpm	
	Tipo / Nº de cilindros	Diesel - 4 cilindros em linha	
	Sistema de injeção	Injeção Eletrônica - Common Rail	
	Cilindrada total (cm^3)	3.760 cm^3	
Transmissão	Fabricante / Modelo	6S558TO	6AU558TO
	Acionamento	Manual / Mecânico	Automatizado
	Quantidade de marchas	6 (seis) marchas à frente e 1 (uma) marcha à ré	
	Relação de transmissão	1ª marcha	6,198:1
		2ª marcha	3,287:1
		3ª marcha	2,025:1
		4ª marcha	1,371:1
		5ª marcha	1,0:1
		6ª marcha	0,78:1
		Marcha a ré	5,681:1
Freios	De serviço	A ar, tambor nas rodas dianteiras e traseiras com ABS + ASR + ESC	
	De estacionamento	A ar com molas acumuladoras	
	Freio Motor	ETV	
Embreagem		Manual	Automatizado
	Acionamento	Hidráulico servo assistido	Pneumático
	Tipo	Disco simples a seco, com platô acionado por mola diafragma	
	Diâmetro do disco (mm)	362 mm	
Eixo Traseiro	Capacidade	6.000 kg	
	Relação de redução	4.33	
Eixo Dianteiro	Capacidade	3.000 kg (Viga perfil “I”)	
Sistema Elétrico	Tensão nominal	24 V	
	Bateria (Unidade/Ah/V)	2 x (100 Ah / 12V / 750 A)	
	Alternador (A/V)	90A / 28V	
Suspensão Dianteira	Molas	Feixe de molas parabólicas	
	Quantidade de lâminas	3	
	Amortecedores	Telescópicos hidráulicos de dupla ação com barra estabilizadora	
Suspensão Traseira	Molas	Feixe de molas parabólicas	
	Quantidade de lâminas	8+6	
	Amortecedores	Telescópicos hidráulicos de dupla ação com barra estabilizadora	
Rodas e Pneus	Material da roda	Aço	
	Dimensões (Polegadas)	17,5” x 6”	
	Pneus	215/75R17,5 14PR	
Abaste-cimento	Material do tanque	Alumínio	
	Capacidade (L)	160L	
	Capacidade Arla 32 (L)	30 L	
Direção	Acionamento	Hidráulico	
	Tipo	Esferas recirculantes	
Garantia	Veículo completo*	1 ano sem limite de km	
	Motor e câmbio*	3 anos sem limite de km	

*GARANTIA total de 3 anos, sendo 1 ano para o veículo completo e mais dois anos para motor e câmbio. Consulte o manual do proprietário e o manual de garantia para mais informações ou o website https://fotondobrasil.com.br/manuais

FOTON

AUMARK S

	Versão		Aumark S 916
	Tanque (L)		160
Dimensões	Peso em ordem de marcha		3.025
	Limite de Carga	Eixo dianteiro - Técnico	2.850
		Eixo traseiro – Técnico	6.150
		Peso bruto total (PBT) - Legal	9.000
		Peso bruto total (PBT) - Técnico	9.000
		Carga útil + carroceria	5.975
		Peso bruto combinado (PBTC)	12.000
		Capacidade máxima de tração	12.000
	A - Comprimento total (mm)		6.930
	B - Largura máxima dianteira (mm)		2.136
	C – Altura (mm)		2.250
	D - Distância entre-eixos (mm)		3.800
	E - Largura máxima traseira (mm)		2.076
	F - Balanço dianteiro (mm)		1.120
	G - Balanço traseiro (mm)		2.010
	H - Distância do solo (mm)		190
	I - Bitola dianteira (mm)		1.762
	J - Bitola traseira (mm)		1.615
	K - Comprimento plataforma de carga (mm)		5.140
	M – Ângulo de ataque (º)		19º
	N – Ângulo de saída (º)		12º

Obs.: Os pesos podem sofrer alterações devido aos itens opcionais. Tolerância + ou - 3%. (Referência NBR ISO 1176)
Dados Técnicos sujeitos a alterações sem aviso prévio. Imagens meramente ilustrativas. Ed. 1 - 07/2026

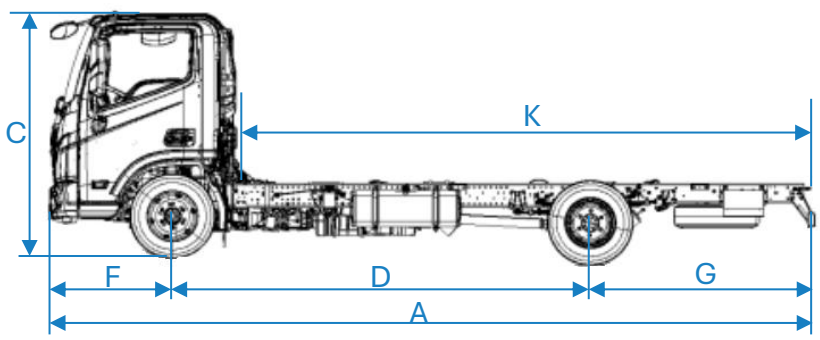

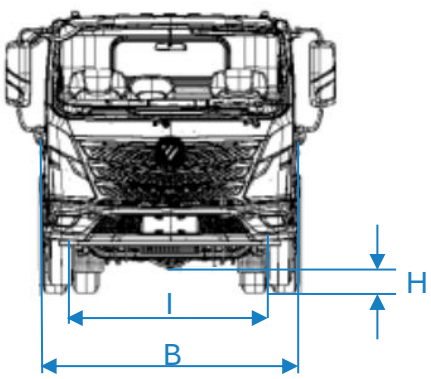

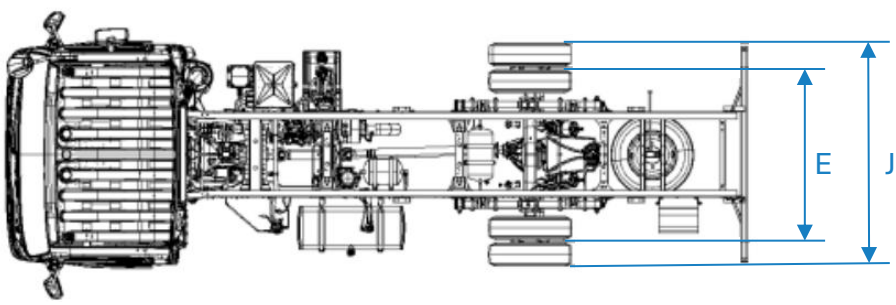

Itens de série

- ✓ Assistente de partida em rampa (HSA)
- ✓ Sistema de Freios Antibloqueio (ABS)
- ✓ Controle Eletrônico de Estabilidade (ESC)
- ✓ Controle de Tração (ASR)
- ✓ Freio de estacionamento eletrônico*
- ✓ Airbag frontal para motorista
- ✓ Painel de instrumentos com cristal líquido 7 “
- ✓ Assento do motorista com absorção de mola à ar
- ✓ Vidros elétricos
- ✓ Alarme com subida de vidro na chave (função antiesmagamento)
- ✓ Freio dianteiro e traseiro a tambor
- ✓ Barra estabilizadora dianteira e traseira
- ✓ Defletor de ar
- ✓ Faróis de LED
- ✓ Luz de rodagem diurna (DRL)
- ✓ Volante multifuncional
- ✓ MP3 + Bluetooth
- ✓ Sirene de marcha ré
- ✓ Sensor de marcha ré
- ✓ Ar condicionado automático

Na versão automatizada*

Pacote Plus

A versão Plus traz ao Aumark S 916 o que é de mais moderno e tecnológico para o segmento:

- Câmera 360° com função panorâmica
- Alerta de ponto cego (BLIS)
- Sistema de monitoramento de fadiga
- Retrovisores elétricos com função antiembaçamento
- Central multimídia de 10,25”
- Câmera de ré
- Sistema de monitoramento da pressão dos pneus (TPMS)



Central multimídia de 10,25”

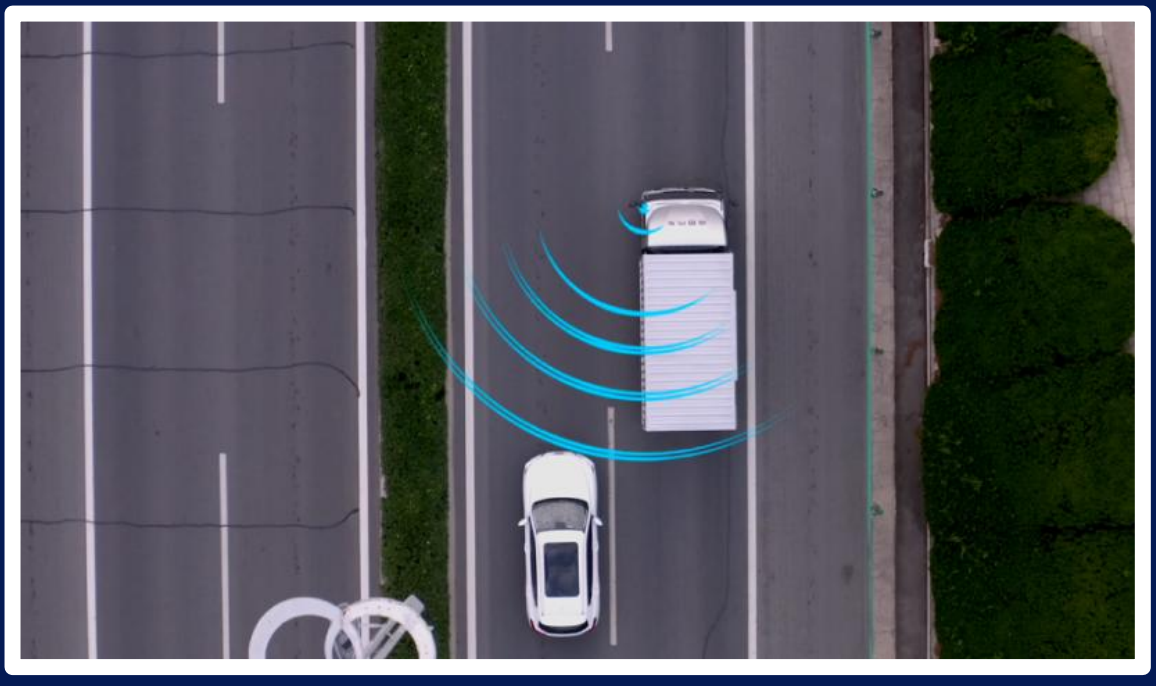

Alerta de ponto cego (BLIS)

FOTON

AUMARK S



IBAMA PROCONVE HOMOLOGADO

CONAMA

AUMARK S 916

Mais eficiência e robustez em sua jornada

Fotos meramente ilustrativas. A Foton reserva-se o direito de alterar as especificações e os desenhos de seus produtos a qualquer tempo ou mesmo descontinuá-los, independentemente de aviso ou comunicação e sem incorrer em obrigações ou responsabilidades de qualquer espécie. Alguns equipamentos, cores externas e revestimentos internos descritos nas fotos e nos textos são opcionais e podem ou não estar disponíveis em algumas versões apresentadas na publicação deste catálogo (08/2025). Consulte a disponibilidade dos acessórios originais. Use sempre o cinto de segurança.

TRIAMA NORTE · ATENDIMENTO · JUIZ DE FORA E MURIAÉ

WhatsApp **(38) 3690-6144** · Telefone **0800-283-6463** · E-mail **sac@triamanorte.com.br** · Site **triamanorte.com.br**

GARANTIA de 3 anos, sendo 1 ano para o veículo completo e mais dois anos para motor e câmbio. Consulte o manual do proprietário e o manual de garantia para mais informações ou o website https://fotondobrasil.com.br/manuais.

Desacelere, seu bem maior é a vida! Respeite os limites de velocidade.