XGA110
CAMINHÃO DE MINERAÇÃO



WHATSAPP
(38) 3690-6144

XCMG
www.triamanorte.com.br

XGA110 • CAMINHÃO DE MINERAÇÃO

Projetado para operações de alta exigência, o XGA110 entrega desempenho e resistência no transporte de grandes volumes na mineração. Com 70.000 kg de carga útil, tração 6x4 e capacidade de rampa de até 30%, alia força e estabilidade em terrenos severos. Seu motor 13,5L de 765 hp, combinado à transmissão automática 4870WBD AT e ao tanque de 700 litros, garante potência, autonomia e produtividade. A carroceria com capacidade de até 42 m³ reforça sua eficiência nas operações diárias

Categoria			Unidade	Parâmetro
Desempenho	Tipo de tração		-	6x4
	Carga útil nominal		kg	70.000
	Peso bruto		kg	37.000
	Tanque de combustível		L	Alumínio 700
	Velocidade		km/h	40
	Capacidade máx. para vencer rampa		%	30
	Raio de giro mín.		m	12
Motor	Modelo		-	WP14TG765E304
	Deslocamento		L	13.5
	Potência		kW(hp)/rpm	562(765)/1.900
	Torque		N.m@rpm	2600 @ 1200-1500
Cabine	Cabine		-	Cabine deslocada ME K20
	Acesso Rodoviário		-	Direção à esquerda
	CA	Potência de Refrigeração do AC	kW	4,41
		Potência de Aquecimento do AC	kW	7,62
Transmissão	Modelo		-	4870WBD AT
	PTO		-	Padrão
Eixo	Eixo (D/M/R)		t	26/42/42 (HANDE)
	Relação de redução		-	18,722
Suspensão	Dianteira		-	Hidropneumática
	Traseira		-	Utiliza feixe de molas 15 PCS (30mmx15)
Carroceria	Dimensões internas		mm	6000 x 3500 x 1700
	Configuração da carroceria		-	Caixa soldada Aquecimento da base (padrão)
	Sistema de basculamento	Ângulo de basculamento	°	46 - 48
		Tempo de içamento/Tempo de descida	s	30/20
	Volume da carroceria		m³	Raso: 35/Com sobrecarga (SAE2:1): 42
Outros	Tipo de Freio		-	Tipo de tambor
	Retardador		-	Padrão
	Pneus		-	16.00R25
	Banco com Amortecimento a Ar, Pneus Estepe e Multimídia.			

Dimensões		
Dimensões Gerais (CxLxA)	mm	9160x3760x4520
Distância entre eixos	mm	3800/1750
Dimensões do chassi	mm	Altura do Chassi: 480 /Largura Externa: 1150/Espessura: 14 (12)
Bitola da roda (D/T)	mm	2750/2635
Dimensões da suspensão (D/T)	mm	1815/1795
Ângulo de Entrada/Saída	°	33/50
Vão do Piso	mm	380 (Rasa)

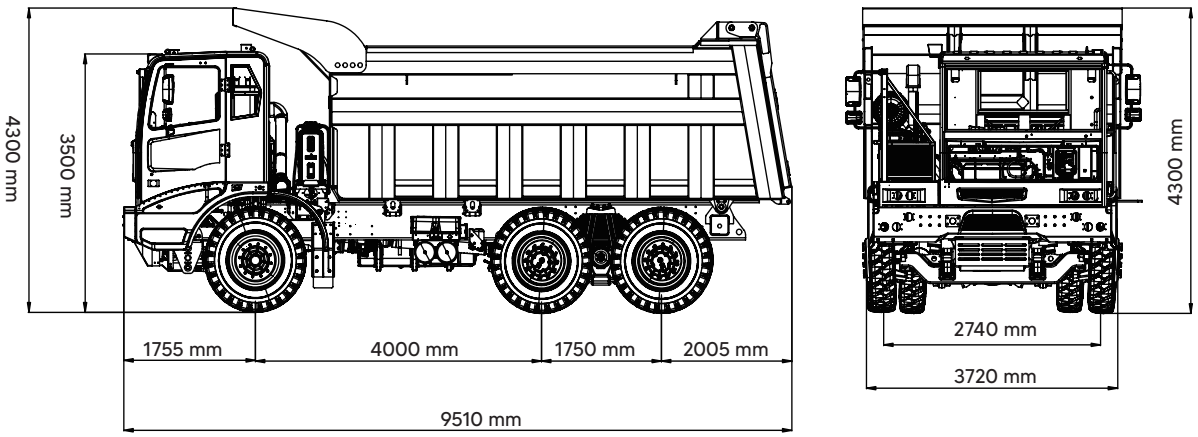

MARKETING XCMG BRASIL | V1-AGOSTO, 2026