E7-29R

CAMINHÃO ELÉTRICO
XGA5317ZLJBEVW



WHATSAPP
(38) 3690-6144

XCMG
www.triamanorte.com.br

E7-29R • CAMINHÃO ELÉTRICO

Item		Unidade	Parâmetro
Gerais	Autonomia do trabalho	km	80~150
	Peso bruto total (PBT) Homologado	kg	29000
	Capacidade máxima de tração (CMT) Homologado/Técnico	kg	29000/45000
	Eixo dianteiro	kg	12000
	Eixo traseiro	kg	17000
	Velocidade máxima	km/h	80
	Rampa máxima	%	50
Motor	Potência nominal/máxima	kW	240/360
	Torque nominal	N.m	1000/2000
Bateria	Potência	kWh	282
	Tensão nominal	V	618
	Tipo	/	Removível
Transmissão	Modelo	/	6E240
	Modo de manipulação	/	AMT
Chassi	Seção da viga principal	mm	2x(320x80x8)
	Largura do chassi	mm	865
Suspensão Frontal	Tipo	/	Feixe de molas
	Distância do centro	mm	850
Suspensão Traseira	Tipo	/	Feixe de molas
	Distância do centro	mm	1040
Sistema Elétrico	Tipo	/	Sistema de dois fios, controle negativo da fonte de alimentação
	Tensão	V	24
	Tensão da bateria	V	2x12/36
Sistema de Freio	Freio de serviço	/	Freio a tambor a ar com ABS
	Freio de estacionamento	/	Câmara de molas acumuladoras
Sistema de Carregamento	Tipo de carregamento	/	Somente DC (Fast-CHarge
	Tipo de plug	/	2x G8/T-DC

Dimensões					
A	Altura máxima	3500mm	G	Comprimento total	8900mm
B	Balanço frontal	1450mm	H	Largura total	2550mm
D	Distância entre 2° direcional e 1° trativo	3200mm	I	Largura entre centros de rodas	2060mm
E	Distância entre eixos traseiros	1400mm	J	Ângulo de entrada	18°
F	Balanço traseiro	900mm	K	Ângulo de saída	46°

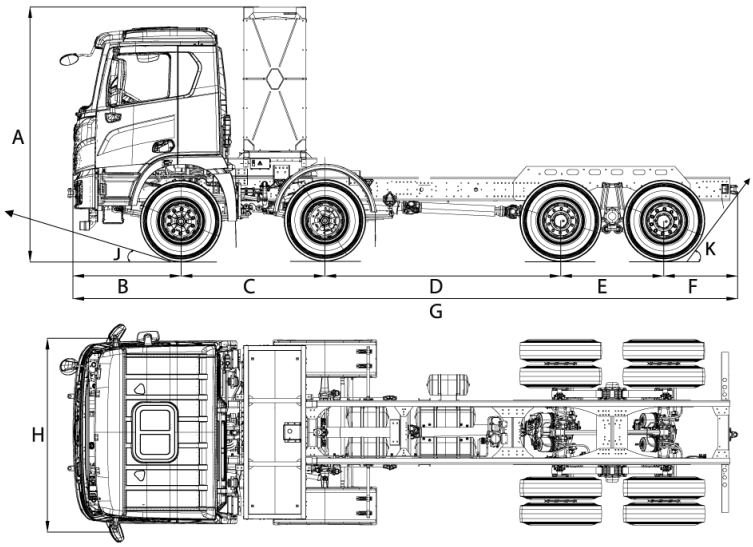

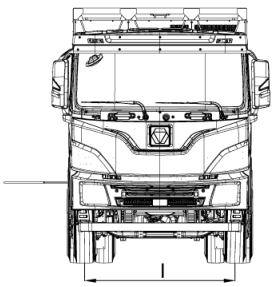

MARKETING XCMG BRASIL | V1-ABRIL, 2025