E7-49T
CAMINHÃO ELÉTRICO



WHATSAPP
(38) 3690-6144

XCMG
www.triamanorte.com.br

E7-49T • CAMINHÃO ELÉTRICO

Parâmetros		Unidade	
Gerais	Autonomia de trabalho	km	150km
	Peso bruto total (PBT)	kg	23000kg
	Capacidade máxima de tração (CMT)	kg	49000kg
	Velocidade máxima	km/h	84km/h
	Rampa máxima	%	20%
Dimensões	Comprimento total	mm	7420mm
	Largura total	mm	2550mm
	Altura total	mm	3750mm
	Distância entre eixos dianteiro/traseiro	mm	3800/1350mm
	Largura entre os centros das rodas frontal	mm	2038mm
	Largura entre os centros das rodas traseira	mm	1860mm
	Ângulo de aproximação	°	18°
	Ângulo de partida	°	46°
	Balanço frontal	mm	1460mm
	Balanço traseiro	mm	810mm
Motor	Potência nominal/máxima	kW	240kW/360kW
	Torque nominal/máximo	Nm	1000Nm/2000Nm
Bateria	Potência	kWh	282kWh
	Tensão nominal	V	618V
	Tipo	-	Removível
Sistema de Carregamento	Tipo de carregamento	-	Somente DC (Fast-Charge)
	Tipo de plug	-	2x GB/T-DC
Transmissão	Modelo	-	J4S240 / Green Control
	Modo de manipulação	-	AMT
	Número de marchas	-	4
Rodas	Aro	-	22.5x9.00
	Pneu	-	12R22.5
Chassi	Seção da viga principal	-	2x(280x80x8mm)
	Largura do Chassi	-	865mm
Suspensão Frontal	Tipo	-	Feixe de molas
	Distância do centro	-	850mm
Suspensão Traseira	Tipo	-	Feixe de molas
	Distância do centro	-	850mm
Sistema Elétrico	Tipo	-	Sistema de dois fios, controle negativo da fonte de alimentação
	Tensão	-	24V
	Tensão da bateria	-	2x12V/165
Sistema de Freio	Freio de serviço	-	Freio tambor a ar de circuito duplo
	Freio de estacionamento	-	ABS

Dimensões					
A	Altura total	3750mm	F	Largura entre rodas dianteiras	2038mm
B	Balanço frontal	1450mm	G	Largura entre rodas dianteiras	1860mm
C	Distância entre eixo dianteiro e 1° trativo	3800mm	H	Largura total	2550mm
D	Distância entre 1° e 2° trativo	1350mm	I	Raio de giro frontal	2050mm
E	Comprimento total	7420mm	J	Raio de giro traseiro	2150mm

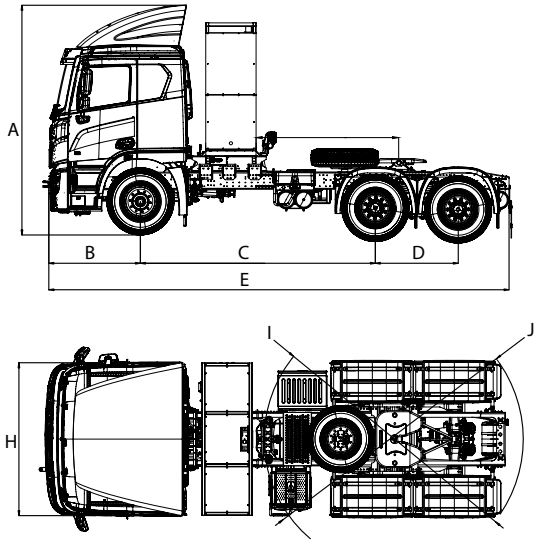

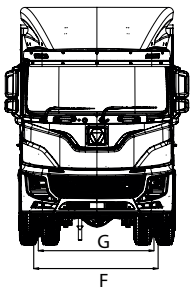

MARKETING XCMG BRASIL | V1-JUNHO, 2024