LINHA KUNG PENG

MODELO: XCB18-L5-C



WHATSAPP
(38) 3690-6144

XCMG
www.triamanorte.com.br

XCB18-L5-C - EMPILHADEIRA ELÉTRICA

A Empilhadeira XCB18-L5-C é uma máquina versátil e eficiente, projetada para atender diversas demandas. Equipada com dois motores elétricos, sendo o de deslocamento com potência de 8 kW e o de elevação de 10 kW, ela oferece um ótimo desempenho e confiabilidade. Com um peso bruto de 3.115 kg, a XCB18-L5-C garante estabilidade e segurança durante a operação. Sua capacidade de elevação de 1.800 kg proporciona eficiência e produtividade em qualquer ambiente de trabalho. Além disso, a empilhadeira possui certificação IP67, que garante proteção contra água e poeira, e também utiliza a tecnologia Battery Manage System, que promove maior vida útil à bateria.

Item		Unidade	Parâmetros
Características	Modelo	-	XCB18
	Série	-	L2-C/L5-C
	Tipo de bateria	-	Lítio
	Tipo de operação	-	Sentado
Peso	Peso (com bateria)	kg	3115
	Distribuição de peso, eixo dianteiro/traseiro (carga total)	kg	4245/670
	Distribuição de peso, eixo dianteiro/traseiro (sem carga)	kg	1310/1805
Pneus	Tipo de pneu, dianteiro/traseiro	-	Pneumático
	Tamanho dos pneus dianteiros	-	6.50-10-12PR
	Tamanho dos pneus traseiros	-	16×6-8-16PR
	Número de pneus, dianteiro/traseiro (x = rodas motrizes)	-	2x/2
Desempenho	Velocidade de deslocamento, carga total/sem carga	km/h	16/17
	Velocidade de elevação, carga total/sem carga	m/s	0.31/0.46
	Velocidade de descida, carga total/sem carga	m/s	0.4/0.4
	Força máxima de tração, carga total	N	11100
	Gradeabilidade máxima, carga total/sem carga	%	18/26
	Tempo de aceleração (10 metros), carga total/sem carga	s	6/5.5
	Freio de serviço / Freio de estacionamento	–	Hidráulico/Mecânico
Condução	Potência do motor de tração, sistema de trabalho S2-60 min	kW (hp)	8 (10.7)
	Potência do motor de elevação, sistema de trabalho S3-15%	kW (hp)	10 (13.4)
	Capacidade da bateria	V/Ah	80/206
	Peso da bateria (±5%)	kg	270
	Largura de corredor operacional, palete 1000x1200 (longitudinal)	mm	3508
	Largura de corredor operacional, palete 800x1200 (transversal)	mm	3708
Outros	Tipo de controlador	–	MOS Tube/AC
	Pressão de operação do acessório	MPa	17.5
	Forquilha IS02328	–	2A

Dimensões							
Q	Capacidade de carga nominal	kg	1800	h6	Altura da proteção do teto	mm	2140
c	Distância do centro de carga	mm	500	h7	Altura do assento em relação ao solo	mm	1150
x	Distância da projeção frontal	mm	408	h10	Altura do pino de reboque	mm	300
y	Distância entre eixos	mm	1440	l1	Comprimento total (com garfos)	mm	3105
b10	Distância entre rodas dianteiras	mm	930	l2	Comprimento total (sem garfos)	mm	2185
b11	Distância entre rodas traseiras	mm	910	b1	Largura total	mm	1120
α/β	Ângulo de inclinação do mastro, frente/trás	°	6/10	s/e/l	Dimensões do garfo (espessura/largura/comprimento)	mm	35/100/920
h1	Altura do mastro retraído	mm	1995	b3	Largura do rack	mm	1018
h2	Altura de elevação livre do mastro	mm	155	m1	Distância da base do mastro ao solo	mm	110
h3	Altura máxima de elevação	mm	3000	m2	Distância da base do chassi ao solo	mm	120
h4	Altura máxima do mastro	mm	4065	Wa	Raio de giro externo	mm	1900

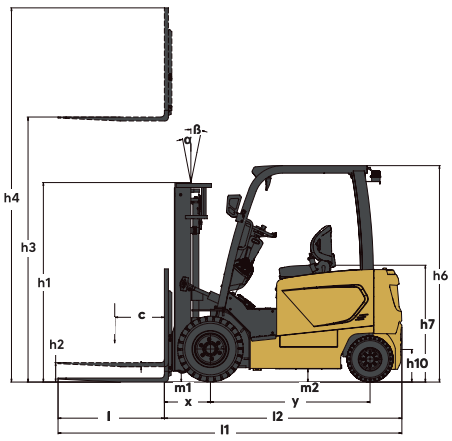

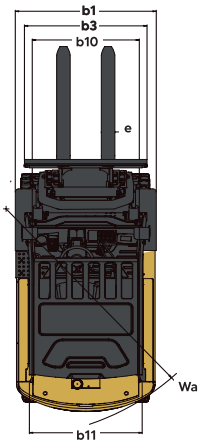

Diagrama de curva de carga

