LINHA KUNG PENG

MODELO: XCB35-L5-C



WHATSAPP
(38) 3690-6144

XCMG
www.triamanorte.com.br

XCB35-L5-C - EMPILHADEIRA ELÉTRICA

A Empilhadeira XCB35-L5-C é uma máquina versátil e eficiente, projetada para atender diversas demandas. Equipada com dois motores elétricos, sendo o de deslocamento com potência de 15 kW e o de elevação com 18 kW, ela oferece um ótimo desempenho e confiabilidade. Com um peso de 5.400 kg, a XCB35-L5-C garante estabilidade e segurança durante a operação. Sua capacidade de carga de 3.500 kg proporciona eficiência e produtividade em qualquer ambiente de trabalho. Além disso, a empilhadeira possui certificação IP67, que garante proteção contra água e poeira, e também utiliza a tecnologia Battery Manage System, que promove maior vida útil à bateria.

Item		Unidade	Parâmetros
Características	Modelo	-	XCB35
	Série	-	L2-C/L5-C
	Tipo de bateria	-	Lítio
	Tipo de operação	-	Sentado
Peso	Peso (com bateria)	kg	5400
	Distribuição de peso, eixo dianteiro/traseiro (carga total)	kg	8010/890
	Distribuição de peso, eixo dianteiro/traseiro (sem carga)	kg	2450/2950
Pneus	Tipo de pneu, dianteiro/traseiro	-	Sólido/Sólido
	Tamanho dos pneus dianteiros	-	28×9-15
	Tamanho dos pneus traseiros	-	200/50-10
	Número de pneus, dianteiros/traseiros (x = rodas motrizes)	-	2x/2
Desempenho	Velocidade de deslocamento, carga total/sem carga	km/h	16/17
	Velocidade de elevação, carga total/sem carga	m/s	0.31/0.46
	Velocidade de descida, carga total/sem carga	m/s	0.47/0.50
	Força máxima de tração, carga total	N	18500
	Gradeabilidade máxima, carga total/sem carga	%	18/25
	Tempo de aceleração (10 metros), carga total/sem carga	s	6/5.5
	Freio de serviço / Freio de estacionamento	–	Hidráulico/Mecânico
Condução	Potência do motor de tração, sistema de trabalho S2-60 min	kW (hp)	15 (20.1)
	Potência do motor de elevação, sistema de trabalho S3-15%	kW (hp)	18 (24.1)
	Capacidade da bateria	V/Ah	80/350
	Peso da bateria (±5%)	kg	375
	Largura de corredor operacional, palete 1000x1200 (longitudinal)	mm	3972
	Largura de corredor operacional, palete 800x1200 (transversal)	mm	4102
Outros	Tipo de controlador	–	MOS Tube/AC
	Pressão de operação do acessório	MPa	17.5
	Forquilha IS02328	–	3A

Dimensões							
Q	Capacidade de carga nominal	kg	3500	h6	Altura da proteção do teto	mm	2180
c	Distância do centro de carga	mm	500	h7	Altura do assento em relação ao solo	mm	1204
x	Distância da projeção frontal	mm	482	h10	Altura do pino de reboque	mm	332
y	Distância entre eixos	mm	1750	l1	Comprimento total (com garfos)	mm	3615
b10	Distância entre rodas dianteiras	mm	1006	l2	Comprimento total (sem garfos)	mm	2545
b11	Distância entre rodas traseiras	mm	970	b1	Largura total	mm	1250
α/β	Ângulo de inclinação do mastro, frente/trás	°	6/12	s/e/l	Dimensões do garfo (espessura/largura/comprimento)	mm	50/122/1070
h1	Altura do mastro retraído	mm	2120	b3	Largura do rack	mm	1148
h2	Altura de elevação livre do mastro	mm	160	m1	Distância da base do mastro ao solo	mm	130
h3	Altura máxima de elevação	mm	3000	m2	Distância da base do chassi ao solo	mm	135
h4	Altura máxima do mastro	mm	4217	Wa	Raio de giro externo	mm	2220

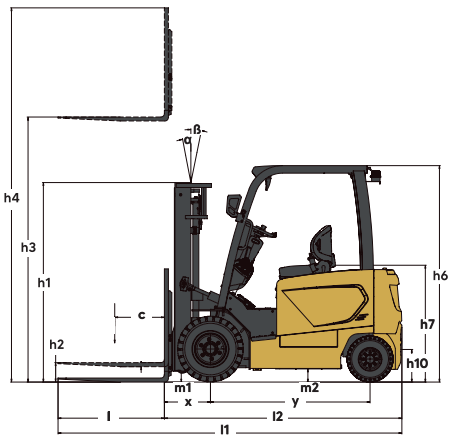

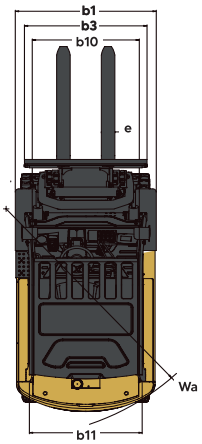

Diagrama de curva de carga

