# LINHA KUNG PENG

## MODELO: XCB38-L5-C




WHATSAPP
(38) 3690-6144

XCMG
www.triamanorte.com.br

# XCB38-L5-C - EMPILHADEIRA ELÉTRICA

A Empilhadeira XCB38-L5-C é uma máquina versátil e eficiente, projetada para atender diversas demandas. Equipada com dois motores elétricos, sendo o de deslocamento com potência de 15 kW e o de elevação com 18 kW, ela oferece um ótimo desempenho e confiabilidade. Com um peso de 5.600 kg, a XCB38-L5-C garante estabilidade e segurança durante a operação. Sua capacidade de carga de 3.800 kg proporciona eficiência e produtividade em qualquer ambiente de trabalho. Além disso, a empilhadeira possui certificação IP67, que garante proteção contra água e poeira, e também utiliza a tecnologia Battery Manage System, que promove maior vida útil à bateria.

| Item | | Unidade | Parâmetros |
|---|---|---|---|
| Características | Modelo | - | XCB38 |
| | Série | - | L2-C/L5-C |
| | Tipo de bateria | - | Lítio |
| | Tipo de operação | - | Sentado |
| Peso | Peso (com bateria) | kg | 5600 |
| | Distribuição de peso, eixo dianteiro/traseiro (carga total) | kg | 8490/910 |
| | Distribuição de peso, eixo dianteiro/traseiro (sem carga) | kg | 2525/3075 |
| Pneus | Tipo de pneu, dianteiro/traseiro | - | Sólido/Sólido |
| | Tamanho dos pneus dianteiros | - | 28×9-15 |
| | Tamanho dos pneus traseiros | - | 200/50-10 |
| | Número de pneus, dianteiros/traseiros (x = rodas motrizes) | - | 2x/2 |
| Desempenho | Velocidade de deslocamento, carga total/sem carga | km/h | 15.5/17 |
| | Velocidade de elevação, carga total/sem carga | m/s | 0.29/0.46 |
| | Velocidade de descida, carga total/sem carga | m/s | 0.47/0.50 |
| | Força máxima de tração, carga total | N | 18300 |
| | Gradeabilidade máxima, carga total/sem carga | % | 16/25 |
| | Tempo de aceleração (10 metros), carga total/sem carga | s | 6/5.5 |
| | Freio de serviço / Freio de estacionamento | – | Hidráulico/Mecânico |
| Condução | Potência do motor de tração, sistema de trabalho S2-60 min | kW (hp) | 15 (20.1) |
| | Potência do motor de elevação, sistema de trabalho S3-15% | kW (hp) | 18 (24.1) |
| | Capacidade da bateria | V/Ah | 80/350 |
| | Peso da bateria (±5%) | kg | 375 |
| | Largura de corredor operacional, palete 1000x1200 (longitudinal) | mm | 4002 |
| | Largura de corredor operacional, palete 800x1200 (transversal) | mm | 4132 |
| Outros | Tipo de controlador | – | MOS Tube/AC |
| | Pressão de operação do acessório | MPa | 18.5 |
| | Forquilha IS02328 | – | 3A |

| Dimensões | | | | | | | |
|---|---|---|---|---|---|---|---|
| Q | Capacidade de carga nominal | kg | 3800 | h6 | Altura da proteção do teto | mm | 2180 |
| c | Distância do centro de carga | mm | 500 | h7 | Altura do assento em relação ao solo | mm | 1204 |
| x | Distância da projeção frontal | mm | 482 | h10 | Altura do pino de reboque | mm | 332 |
| y | Distância entre eixos | mm | 1780 | l1 | Comprimento total (com garfos) | mm | 3650 |
| b10 | Distância entre rodas dianteiras | mm | 1003 | l2 | Comprimento total (sem garfos) | mm | 2580 |
| b11 | Distância entre rodas traseiras | mm | 970 | b1 | Largura total | mm | 1250 |
| α/β | Ângulo de inclinação do mastro, frente/trás | ° | 6/12 | s/e/l | Dimensões do garfo (espessura/largura/comprimento) | mm | 50/122/1070 |
| h1 | Altura do mastro retraído | mm | 2180 | b3 | Largura do rack | mm | 1148 |
| h2 | Altura de elevação livre do mastro | mm | 160 | m1 | Distância da base do mastro ao solo | mm | 125 |
| h3 | Altura máxima de elevação | mm | 3000 | m2 | Distância da base do chassi ao solo | mm | 135 |
| h4 | Altura máxima do mastro | mm | 4217 | Wa | Raio de giro externo | mm | 2250 |

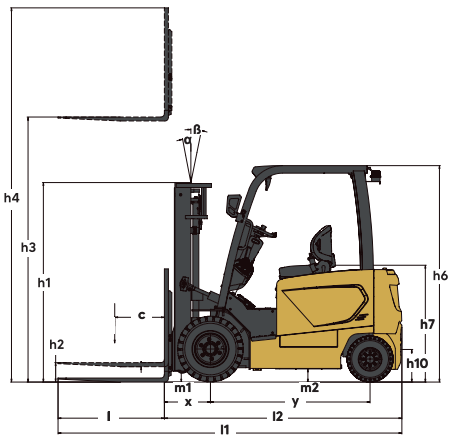


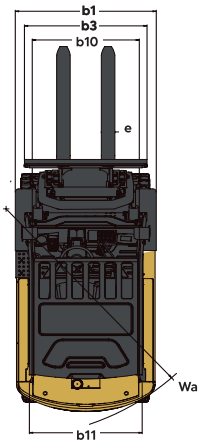


## Diagrama de curva de carga

