XCF1606K
EMPILHADEIRA



WHATSAPP
(38) 3690-6144

XCMG
www.triamanorte.com.br

XCF1606K • Empilhadeira

A Empilhadeira XCF1606K é uma máquina robusta e eficiente, projetada para atender diversas demandas. Equipada com motor diesel de 159,5 hp, ela oferece um ótimo desempenho e confiabilidade. Com um peso bruto de 19.500 kg, a XCF1606K garante estabilidade e segurança durante a operação. Sua capacidade de elevação de 16.000 kg proporciona eficiência e produtividade em qualquer ambiente de trabalho.

Item		Unidade	Parâmetros
Características	Modelo	–	XCF1606K
	Combustível	–	Diesel
Peso	Peso bruto (Sem carga/Com carga)	kg	19.500/35.500
	Distribuição de peso, eixo dianteiro/traseiro (carga total)	kg	32.245/3.255
	Distribuição de peso, eixo dianteiro/traseiro (sem carga)	kg	9.385/10.115
	Capacidade nominal de elevação	kg	16.000
Pneus	Tipo de pneu	–	6 pneus diagonais
	Especificações dos pneus	–	12.00-20-20PR
Desempenho	Velocidade de deslocamento, carga nominal/sem carga	km/h	28/30
	Velocidade de elevação, carga nominal/sem carga	mm/s	350/400
	Velocidade de descida, carga nominal/sem carga	mm/s	400/400
	Força máxima de tração, carga nominal	kN	145
	Altura máxima do mastro	mm	4885
	Ângulo de inclinação do mastro, frente/trás	°	6/12
	Gradeabilidade máxima	%	23
	Freio de serviço: Freio a disco úmido, atuando nas rodas dianteiras. Frenagem automática disponível em caso de baixa pressão no sistema. Freio de estacionamento: Freio acionado por mola e freio a disco independente, com liberação hidráulica, atuando no eixo dianteiro.		
Motor	Motor diesel de seis cilindros em linha, turboalimentado, controle elétrico, refrigerado a água.		
	Fabricante/Modelo	–	Cummins QSB6.7
	Potência nominal	kW(hp)/rpm	119(159,5)/2300
	Torque máximo	N.m/rpm	731/1500
	Padrão de Emissão	–	Tier 3
Transmissão	Tipo de transmissão	–	Automática com troca manual
	Fabricante/Modelo	–	ZF / 3WG131
	Número de marchas (avanço/ré)	–	3/3
Dimensões do garfo	Comprimento	mm	1370
	Largura	mm	175
	Altura	mm	80
Outros	Ar condicionado de alta potência, com refrigeração e aquecimento automáticos. Sistema hidráulico com bomba de engrenagem, simples, confiável e de baixa manutenção. Sistema elétrico 24VCC, aterramento negativo, 2 baterias. Faróis, luz de ré e luzes de direção disponíveis no sistema de iluminação. Devido ao controle de barramento CAN-BUS, o sistema é estável e seguro. O visor de falhas e o painel de instrumento de diagnóstico simplificam muito o reparo e a manutenção.		

Dimensões							
c	Distância do centro de carga	mm	600	l2	Balanço dianteiro	mm	795
y	Distância entre eixos	mm	3250	l3	Balanço traseiro	mm	850
b1	Bitola traseira	mm	2120	b	Largura total	mm	2570
b2	Bitola dianteira	mm	1888	l	Comprimento do garfo	mm	1370
h1	Altura do mastro retraído	mm	3385	b3	Distância dos garfos (min/máx)	mm	500-2370
h2	Altura máxima de elevação	mm	3000	m1	Distância da base do mastro ao solo	mm	275
h3	Altura da proteção do teto	mm	3355	m2	Distância livre do solo	mm	300
l1	Comprimento total (com garfos)	mm	6265	Wa	Raio mínimo de giro	mm	4450

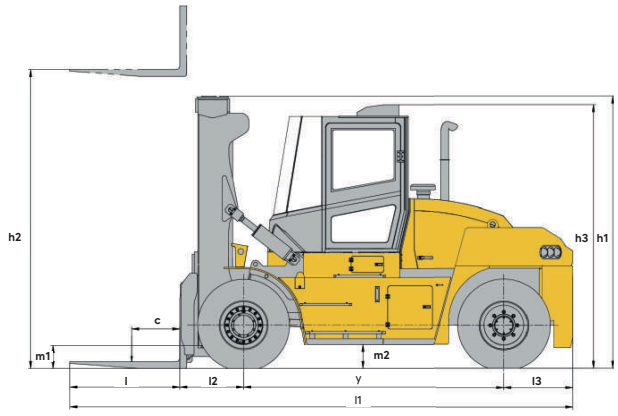

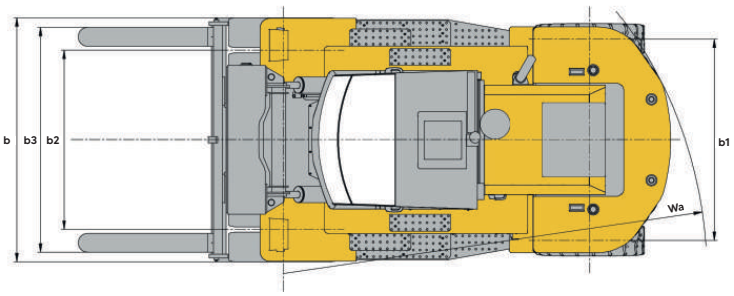

MARKETING XCMG BRASIL | V1-FEVEREIRO, 2025