XCF706K
EMPILHADEIRA



WHATSAPP
(38) 3690-6144

XCMG
www.triamanorte.com.br

XCF706K • EMPILHADEIRA

A Empilhadeira XCF706K é uma máquina robusta e eficiente, projetada para atender às demandas mais exigentes e diversas. Equipada com motor diesel de 114 hp, ela oferece um desempenho excepcional e confiável. Com um peso bruto de 9.600 kg, a XCF706K garante estabilidade e segurança durante a operação. Sua capacidade de elevação de 7.000 kg torna-a ideal para movimentação de cargas pesadas, proporcionando eficiência e produtividade em qualquer ambiente de trabalho.

Item		Unidade	Parâmetros
Características	Combustível	-	Diesel
Peso	Peso (com bateria)	kg	9600
	Distribuição de peso, eixo dianteiro/traseiro (carga total)	kg	14710/1890
	Distribuição de peso, eixo dianteiro/traseiro (sem carga)	kg	4122/5478
Pneus	Tipo de pneu, dianteiro/traseiro	-	Pneumático
	Tamanho dos pneus dianteiros	-	8.25-15-14PR
	Tamanho dos pneus traseiros	-	8.25-15-14PR
Desempenho	Velocidade de deslocamento, carga total/sem carga	km/h	27/30
	Velocidade de elevação, carga total/sem carga	mm/s	430/510
	Velocidade de descida, carga total/sem carga	mm/s	≥300/≤600
	Força máxima de tração, carga total	kN	62
	Gradeabilidade máxima, carga total/sem carga	%	20/25
	Freio de serviço / Freio de estacionamento	–	Hidráulico/Mecânico
Motor	Fabricante/Modelo	–	Quanchai 4J1
	Potência nominal	kW(hp)/rpm	85(114)/2200
	Torque	N.m/rpm	500/1320-1650
	Número de cilindros	–	4
	Diâmetro interno × curso do cilindro	mm	105×124
	Padrão de Emissão	–	Tier 3
Transmissão	Tipo de transmissão	–	Hidráulico
	Fabricante	–	Jindao
	Número de marchas (avanço/ré)	–	2/2
Outros	Largura de corredor operacional, palete 1000×1200 (transversal)	mm	5239
	Largura de corredor operacional, palete 800×1200 (longitudinal)	mm	5300

Dimensões							
Q	Capacidade de carga nominal	kg	7000	h4	Altura máxima do mastro	mm	4375
c	Distância do centro de carga	mm	600	h6	Altura do teto de proteção	mm	2530
y	Distância entre eixos	mm	2250	l1	Comprimento total (com garfos)	mm	4770
b10	Distancia entre rodas dianteira	mm	1470	l2	Comprimento total (sem garfos)	mm	3550
b11	Distancia entre rodas traseira	mm	1700	b1	Largura total	mm	1995
α/β	Ângulo de inclinação do mastro, frente/trás	°	6/12	l/e/s	Dimensões do garfo (comprimento/largura/espessura)	mm	1220/150/65
h1	Altura do mastro retraído	mm	2480	b3	Largura do rack	mm	1880
h2	Altura de elevação livre do mastro	mm	140	m1	Distância da base do mastro ao solo	mm	175
h3	Altura máxima de elevação	mm	3000	Wa	Raio mínimo de giro	mm	3460

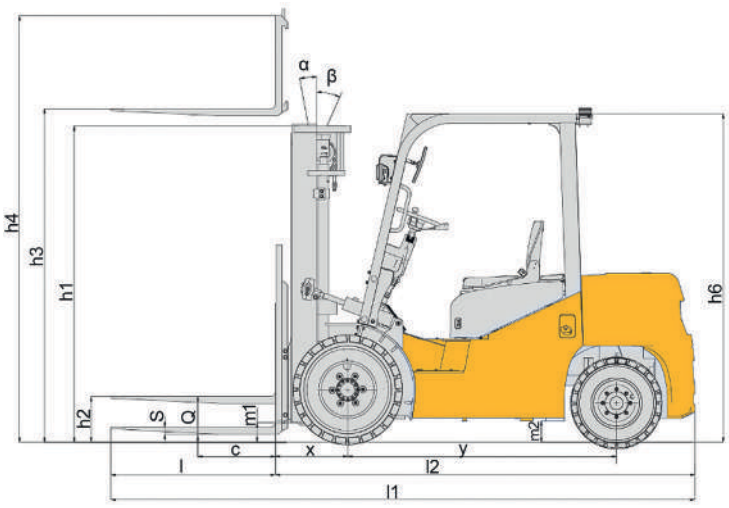

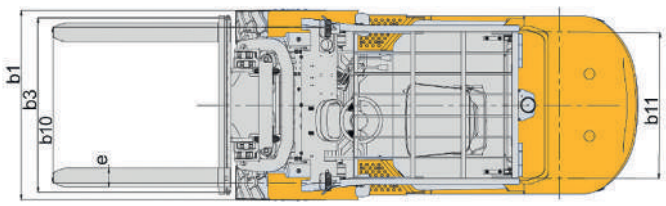

MARKETING XCMG BRASIL | V3-ABRIL 2026