XCI10

GUINDASTE INDUSTRIAL



WHATSAPP
(38) 3690-6144

XCMG
www.triamanorte.com.br

XCI10 • GUINDASTE INDUSTRIAL

O Guindaste Industrial XCI10 é equipado com quatro patolas dispostas em forma de H, localizadas em ambos os lados do chassi, com controle eletro-hidráulico, garantindo estabilidade durante as operações. Seu sistema elétrico opera em 24 V CC, com dois conjuntos de baterias de 12 V em série, alimentando diversos componentes como o LMI (Indicador de Momento de Carga), faróis, luzes de direção, ré, lança, plataforma giratória e luz de advertência rotativa. A máquina conta com controle de acelerador dedicado, integrando sistemas de compartilhamento de fluxo e detecção de carga, proporcionando maior estabilidade, rigidez adequada e excelente controle e suavidade nas operações.

Item				Unidade	Parâmetro
Dimensões	Distancia entre eixo			mm	2368
	Distancia entre roda			mm	1704
	Especificação dos pneus			-	10.00R15
Peso	Peso total (com jib)			kg	8995
	Carga no eixo	Eixo 1		kg	4450
		Eixo 2		kg	4545
Motor	Motor diesel, 4 cilindros em linha, refrigerado a água. Padrão de emissões Tier III				
	Fabricante/Modelo			-	Cummins QSF3.8
	Potência nominal/rotação			kW/(r/min)	74/2200
	Torque máximo/rotação			N.m/(r/min)	420/1400
Transmissão	Marca/Tipo			-	ZF Automática
	Número de marchas de avanço/ré			-	3F/3R
Deslocamento	Velocidade máxima de deslocamento			km/h	30
	Velocidade mínima de deslocamento			km/h	2
	Gradeabilidade máxima			%	≥57
	Capacidade do tanque de combustível			l	100
Performance	Capacidade nominal máxima de elevação			kg	9000
	Capacidade de carga na máxima extensão patolado (Over front)			kg	1050
	Capacidade de carga máxima em movimento			kg	5600
	Raio de trabalho nominal mínimo			m	1.5
	Torque de elevação máximo	Lança de base		kN.m	139.7
		Lança totalmente estendida		kN.m	125,5
	Estabilizadores (totalmente estendidos/ semi-estendidos)	Longitudinal		m	3.7
		Horizontal		m	2,9/2,6/2,3/1,8
	Altura de elevação	Lança de base		m	4,9
		Lança totalmente estendida		m	10,4
		Lança totalmente estendida + Jib		m	14,5
	Comprimento da lança	Lança de base		m	4.3
		Lança totalmente estendida		m	10.2
		Lança totalmente estendida + Jib		m	14.2
	Ângulo de deslocamento do jib			°	0 | 15 | 30
Velocidades de trabalho	Tempo de elevação da lança			s	≤12
	Tempo para estender totalmente a lança			s	≤25
	Velocidade máxima de giro			r/min	1.5
	Tempo de extensão e retração das patolas	Horizontal	Retraindo	s	~20
			Estendendo	s	~20
		Vertical	Retraindo	s	~20
			Estendendo	s	~20
	Velocidade de içamento (linha única, 4 camada, sem carga) - Guincho principal			m/min	≥40

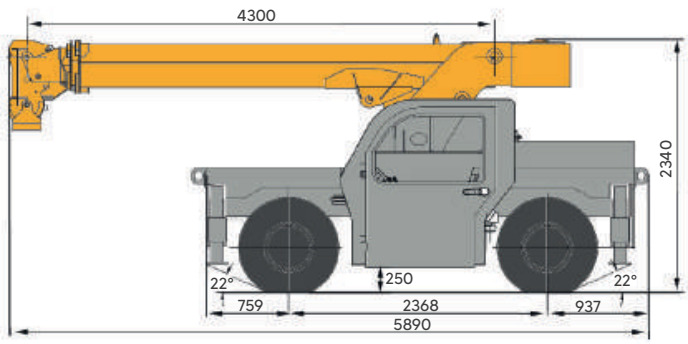

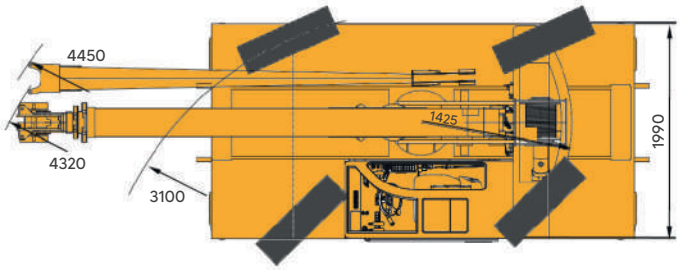

MARKETING XCMG BRASIL | V2-ABRIL, 2026