# SQZ4600

## GUINDASTE DE LANÇA ARTICULADA



WHATSAPP
(38) 3690-6144

XCMG
www.triamanorte.com.br

# SQZ4600 • GUINDASTE DE LANÇA ARTICULADA

## PRINCIPAIS PARÂMETROS TÉCNICOS

| Categoria | | | Unidade | Parâmetro |
|---|---|---|---|---|
| Parâmetros de dimensão | Dimensões externas | | mm | 11440×2800×3700 |
| | Distância entre eixos | | mm | 1500+3800+1500 |
| Parâmetros de peso | Massa bruta máxima admissível | | Kg | 48000 |
| | Carga máxima admissível por eixo | Primeiro eixo | Kg | 12000 |
| | | Segundo eixo | Kg | 12000 |
| | | Terceiro eixo | Kg | 12000 |
| | | Quarto eixo | Kg | 12000 |
| | Peso operacional | | Kg | 46000 |
| Parâmetros de potência | Modelo do motor | | - | WP12G375E300 |
| | Potência/velocidade nominal | | kW/(r/min) | 276/1900 |
| | Binário/velocidade máxima de saída | | N.m/(r/min) | 1800/1000-1400 |
| Motor | WP12G375E300, motor diesel de seis cilindros em linha refrigerado a água e controlado eletronicamente, fabricado pela Weichai. | | | |
| | Cilindrada | | L | 11,596 |
| | Norma de emissões do motor | | - | MAR-I |
| | Binário nominal máximo | | N•m | 2100 |
| | Potência nominal | | kW / rpm | 276 / 1900 |
| | Binário máximo | | N•m / rpm | 1800 / 1000-1400 |
| | Capacidade do depósito de combustível | | L | 470 |
| Parâmetros de condução | Velocidade máxima | | km/h | 90 |
| | Velocidade mínima de cruzeiro estável | | km/h | 2.5 |
| | Raio mínimo de giro | | m | ≤16 |
| | Distância mínima ao solo | | mm | 315 |
| | Ângulo de aproximação | | ° | 25 |
| | Ângulo de saída | | ° | 12 |
| | Distância de travagem (velocidade inicial de travagem 30 km/h) | | m | ≤10 |
| | Capacidade máxima de escalada | | % | 48 |
| | Consumo de combustível por 100 quilómetros | | L | 45 |
| Ruído | Ruído externo induzido pela aceleração | | dB(A) | ≤84 |
| | Ruído no ouvido do condutor | | dB(A) | ≤90 |
| Parâmetros chave | Momento de elevação máximo | | t•m | 460 |
| | Capacidade máxima de elevação (raio detrabalho/carga) | | m/kg | 4.6/100000 |
| | Capacidade máxima de elevação (raio de trabalho/carga) | | m/kg | 23.9/12200 |
| | Altura máxima de elevação | | m | 26.5 |
| | Intervalo de variação | | ° | 0~76° |
| | Ângulo de rotação | | ° | 360 |
| | Largura do suporte (suporte lateral dianteiro/ suporte lateral traseiro/suporte traseiro ao centro de rotação) | | mm | 8000/8000/4165 |
| Lanças manuais | Primeira lanças manuais | Alcance máximo de trabalho | m | 2.12 |
| | | Capacidade máxima de elevação | kg | 12000 |
| | Duas lanças manuais | Alcance máximo de trabalho | m | 4.25 |
| | | Capacidade máxima de elevação | kg | 9000 |
| | Duas lanças munuais e lança ganso | Alcance máximo de trabalho | m | 6.82 |
| | | Capacidade máxima de elevação | kg | 7000 |
| Guincho | Uma perna | | Kg | 5000 |
| | Comprimento de cento | | m | 110 |
| | Vezes | | / | 6 |
| Flyjib | Capacidade máxima de elevação | | kg | 11500 |
| | Raio de trabalho máximo/capacidade de elevação | | m/kg | 21.3/1800 |
| | Vezes do Guincho flyjib | | / | 2 |
| | Lancas manuais de flyjib | | m | 2.5 |
| Parâmetros do sistema hidráulico | Caudal nominal | | l/min | 100 |
| | Pressão nominal de trabalho | | MPa | 32 |
| | Capacidade do reservatório hidráulico | | L | 715 |

# SQZ4600 • GUINDASTE DE LANÇA ARTICULADA

## ESPECIFICAÇÕES TÉCNICAS

| Categoria | |
|---|---|
| Estrutura da chassi | Concebidos e fabricados pela XCMG, painéis de passagem com cobertura total, estrutura em caixa antitorção, fabricados em aço de alta resistência. |
| Pernas | Quatro estabilizadores laterais em configuração H, com dois estabilizadores traseiros posicionados diretamente à ré. Operações hidráulicas controladas por joystick; cada estabilizador pode ser operado simultaneamente ou individualmente de ambos os lados do chassis. Equipado com níveis de bolha; |
| Transmissão | Transmissão automática FAST, 12 velocidades à frente, 2 velocidades atrás, com sincronizadores. |
| Dispositivo de segurança | ABS padrão. |
| Eixos | Eixos de alta resistência, 3. e 4. eixos motrizes. Configuração de tração e direção: 8×4×8. |
| Suspensão | Suspensão dianteira: Suspensão equilibrada com molas longitudinais e amortecedores telescópicos.<br>Suspensão traseira: Suspensão equilibrada com braços longitudinais duplos e braços de controlo superiores em forma de V. |
| Pneu | Oito pneus, um pneu sobressalente, pneus simples nos eixos dianteiro etraseiro.<br>Especificação dos pneus: 385/95R25. |
| Travagem | Travagem de serviço: Sistema de travagem pneumático de circuito duplo, atuando em todas as rodas.<br>Travagem de estacionamento: Sistema de travagem com energia armazenada por molas, atuando nas rodas dos eixos 2, 3 e 4.<br>Travagem suplementar: Travagem pelo escape do motor, travagem pelo retardador da transmissão. |
| Direção | Mecanismo de direção mecânico com assistência hidráulica e sistema de direção no eixo traseiro. |
| Cabine | Nova cabina de luxo com estrutura em aço e largura total, com vidros elétricos, espelhos retrovisores moldados por injeção com visão ampla, banco do motorista com amortecimento mecânico e banco duplo do passageiro convertível em beliche. Equipada com uma nova consola central modular, ecrã LCD a cores de grandes dimensões, leitor de cassetes, extintor e ar condicionado com controlo de temperatura padrão. |
| Sistema elétrico | 24 volts CC, duas baterias de 12 volts em série.<br>Gerador: 28 volts - 80 amperes. |
| Sistema de boom | Lança telescópica de oito secções com um raio de trabalho máximo de 23,9 metros, oferecendo ampla cobertura operacional e maior adaptabilidade a condições variáveis do local. Isso reduz a necessidade de reposicionamento do veículo, melhorando assim a eficiência operacional.<br>Os cilindros de extensão sequencial com funcionalidade de amortecimento garantem uma extensão suave e estável da lança sob carga, facilitando operações precisas e convenientes.<br>A capacidade do gancho de 1. |
| Mesa rotativa | O design integrado da caixa de contrapeso melhora a resistência estrutural, a rigidez e a fiabilidade;<br>O mecanismo de contrapeso retrátil proporciona uma estabilidade operacional superior;<br>O contrapeso equilibrado máximo de 20 toneladas permite uma configuração flexível com capacidades de carga e descarga automáticas para uma operação simples e eficiente. |
| Centro de rotação | Rolamento giratório de esferas de quatro pontos de contato, acionado por um motor hidráulico;<br>Redutores de engrenagem duplos de alto torque proporcionam potência rotacional robusta e desempenho de frenagem superior, garantindo uma rotação mais suave e maior segurança operacional;<br>O mecanismo giratório de engrenagem planetária acionado por um redutor permite rotação contínua de 360°; |
| Sistema hidráulico | O motor do chassis aciona uma bomba de pistão de cilindrada variável para operações que incluem elevação, rotação da lança e telescópico.<br>Válvula de controlo direcional proporcional com deteção de carga, com excelentes capacidades de micromovimento e articulação, facilitando o posicionamento e a instalação precisos. A lança emprega um sistema diferencial que permite uma troca suave e lenta da secção da lança para uma maior eficiência de extensão.<br>O radiador de alta capacidade garante a temperatura normal do óleo durante o funcionamento prolongado do guindaste.<br>Utiliza óleo hidráulico de ampla temperatura específico da XCMG (-23 °C a 88 °C), permitindo o funcionamento durante todo o ano, tanto no inverno como no verão. |
| Método de operação da grua | As operações do guindaste são controladas por meio de uma unidade de controle remoto sem fio, que possui uma tela colorida para monitoramento contínuo do status operacional do guindaste. O controle remoto permite as funções de partida e parada remotas do guindaste.<br>A alavanca controla a velocidade do motor, permitindo uma regulação inteligente da velocidade para aumentar a eficiência operacional. |
| Dispositivo de segurança | Válvula de equilíbrio bidirecional, válvula de equilíbrio da extensão da lança, bloqueio hidráulico bidirecional, limitador de binário, sistema anti-capotamento, sensor de pressão hidráulica, protetor de anel triplo, luz de aviso tricolor, luz de aviso de rotação, sistema de iluminação.<br>Sistema de limitação de binário: Ao detetar o ângulo de rotação do guindaste, o ângulo de elevação e o comprimento da extensão da lança, ele combina diferentes curvas de desempenho de elevação para evitar operações de sobrecarga do guindaste e garantir a operação segura do guindaste.<br>Sistema anti-capotamento: Utilizando sensores do cilindro do estabilizador, ele interrompe imediatamente os movimentos perigosos ao detectar estabilizadores instáveis, fornecendo proteção anti-capotamento abrangente para garantir que todo o veículo permaneça em um estado estável o tempo todo. |

# SQZ4600 • GUINDASTE DE LANÇA ARTICULADA

## FAIXA FLYGIB

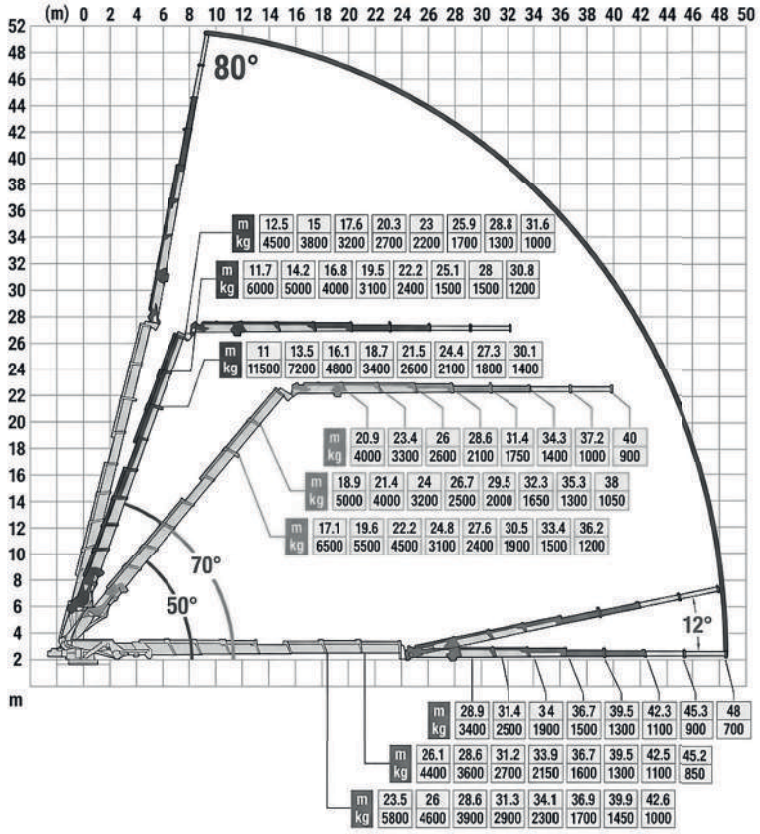


| Dimensões | | | |
|---|---|---|---|
| Parâmetros de dimensão | Dimensões externas | mm | 11440×2800×3700 |
| | Distância entre eixos | mm | 1500+3800+1500 |

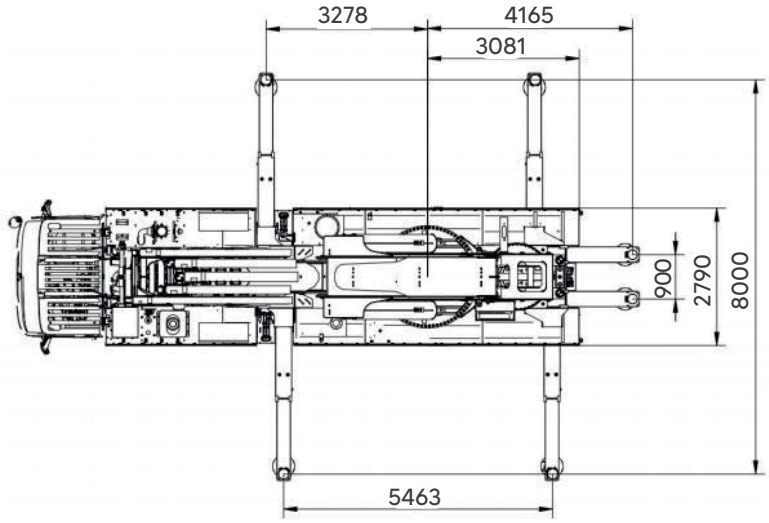


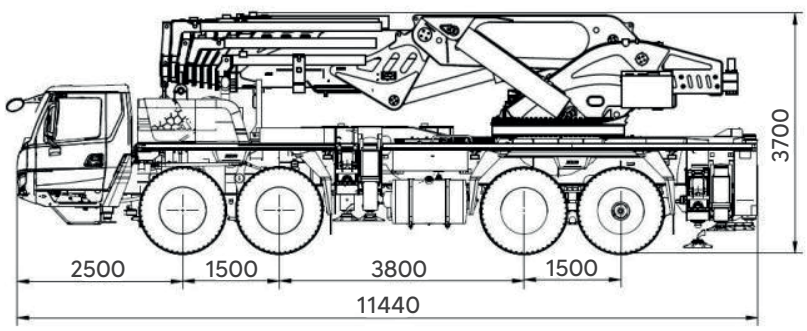


## FAIXA DE TRABALHO

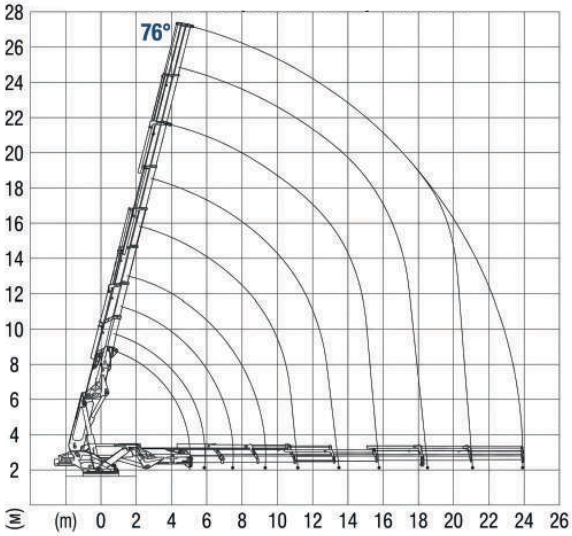


| [m] | 4.6 | 5.9 | 7.5 | 9.3 | 11.3 | 13.5 | 15.8 | 18.5 | 21.1 | 23.9 |
|---|---|---|---|---|---|---|---|---|---|---|
| [kg] | 100000 | 80000 | 60000 | 43600 | 32200 | 24300 | 19300 | 16400 | 14200 | 12200 |

**Nota 1:** Estes parâmetros operacionais representam a capacidade máxima de elevação da lança do guindaste. O desempenho de elevação varia de acordo com a massa do contrapeso, o ângulo da lança e o ângulo de rotação.
7
**Nota 2:** O guindaste permite um ângulo de inclinação máximo de ±2°. Exceder este ângulo pode causar falhas operacionais ou riscos de capotagem.
**Nota 3:** Quando a lança é estendida entre os comprimentos mostrados no diagrama acima, devem ser utilizados os valores de carga correspondentes ao comprimento maior da lança.
**Nota 4:** Para garantir que o guindaste mantenha a sua capacidade máxima de elevação em todas as posições, podem ser necessários contrapesos adicionais em determinadas áreas de elevação para satisfazer a estabilidade geral da máquina.