XCT40BR
CAMINHÃO GUINDASTE



WHATSAPP
(38) 3690-6144

XCMG
www.triamanorte.com.br

XCT40BR • CAMINHÃO GUINDASTE

Categoria	Item			Unidade	Parâmetro
Dimensões	Dimensões			mm	13720×2550×3600
	Base de roda			mm	4700+1500
	Pista (Dianteira/ Traseira)			mm	2145/2134/2134
	Saliência dianteira/traseira			mm	2818/1974
	Extensão dianteira/ traseira			mm	2202/526
Peso	Peso máximo admissível			kg	36000
	Eixo de carga	1° eixo		kg	12000
		2° eixo		kg	12000
		3° eixo		kg	12000
Motor	Fabricante			-	Weichai
	Modelo			-	WP10HG360E302
	Potência nominal/rpm			kW/(r/min)	265/2100
	Torque de saída máxima/rpm			N.m/(r/min)	1620/1200-1400
Deslocamento	Velocidade máxima de deslocamento			km/h	≤80
	Velocidade mínima de deslocamento			km/h	2.5 ~ 3
	Diâmetro mínimo de giro			m	≤19
	Diâmetro mínimo de giro na ponta da lança			m	≤24.4
	Distância mínima ao solo			mm	308
	Ângulo de entrada			°	14
	Ângulo de saída			°	21
	Distância de travagem (a 30 km/h)			m	≤10
	Capacidade máxima de nivelamento			%	≥50
	Consumo de combustível por 100 km			L	40
	Nível de ruído exterior			dB(A)	≤84
	Nível de ruído na posição sentada			dB(A)	≤90
Performance	Capacidade nominal de elevação total			t	40
	Raio de trabalho nominal mínimo			m	2.5
	Raio de giro na plataforma giratória			mm	4000
	Momento máximo de carregamento	Lança de base		kN.m	1240
		Lança totalmente estendida		kN.m	823
		Lança totalmente estendida + Jib		kN.m	513
	Estabilizadores	Longitudinal		m	5.55
		Lateral		m	6.4
	Altura do guincho	Lança de base		m	11.3
		Lança totalmente estendida		m	44
		Lança totalmente estendida + Jib		m	52.3
	Comprimento da lança	Lança de base		m	11.2
		Lança totalmente estendida		m	44
		Lança totalmente estendida + Jib		m	52.3
	Ângulo de deslocamento do jib			°	0 / 15 / 30
Velocidade de Trabalho	Tempo de elevação da lança			s	≤38
	Tempo para estender totalmente a lança			s	≤110
	Velocidade máxima de giro			r/min	≥1.8
	Tempo de extensão e retração do estabilizador	Feixe do estabilizador	Retraindo	s	≤20
			Estendendo	s	≤40
		Macaco estabilizador	Retraindo	s	≤20
			Estendendo	s	≤40
	Velocidade de içamento (linha única, 4ª camada, sem carga)	Guincho principal		m/min	≥135
		Guincho auxiliar		m/min	≥135
Ruído	Nível de ruído exterior			dB/(A)	≤108
	Nível de ruído na posição sentada			dB/(A)	≤85

XCT40BR • CAMINHÃO GUINDASTE

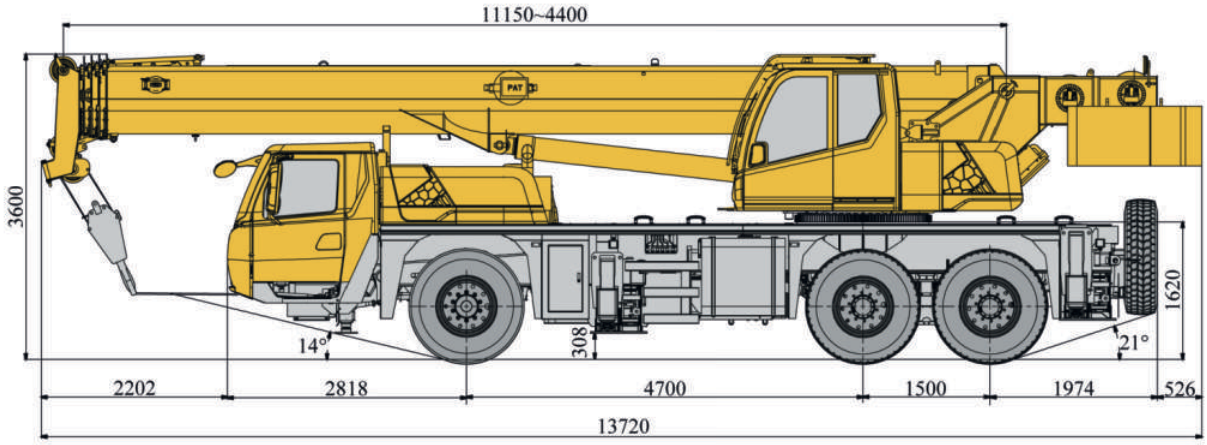

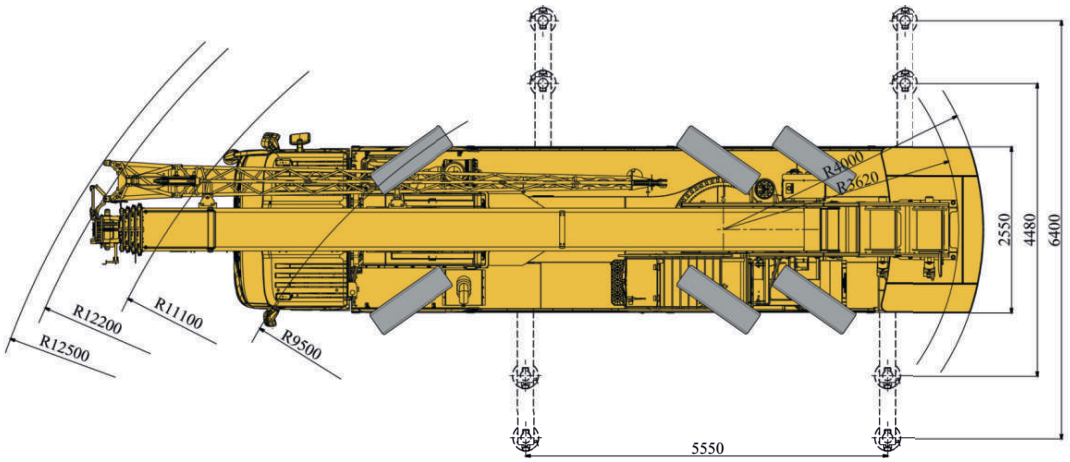

Parâmetros de Trabalho																
Extensão da lança: 11.2 - 39.9m | Estabilizadores: 5.6 x 6.4m | Contrapeso: 6.2t																
Extensão da lança / Raio	11.2	15.3	19.4	25.5	31.7	37.8	44	17.3	23.5	29.6	35.8	21.4	27.6	33.7	39.9	Extensão da lança / Raio
2.5	40000															2.5
3	30000	25500														3
3.5	27000	25500						21000								3.5
4	26000	25000	21000					21000				20000				4
4.5	25500	24000	21000					21000	19700			20000				4.5
5	24600	23000	20600	19400				21000	19000			20000				5
5.5	23000	22000	20200	18500				21000	18800			20000	17600			5.5
6	2000	20000	19000	18000				20000	18600	12000		19000	17600			6
7	17000	16500	16000	16000	13900			17600	17100	11600		17000	16500	11500		7
8	14000	13800	13500	13700	12900	10400		15000	14700	11100	8600	14500	15000	11300		8
9		11300	11100	11800	11900	9800		12700	13100	10100	8500	12200	12700	10500	8300	9
10		9900	9600	10500	10700	9200	7400	10600	11000	9300	8000	10200	10600	9700	7900	10
12			6500	7300	7800	7600	6700	8200	8600	8000	7000	7700	8200	8200	7200	12
14			4500	5300	5800	6100	6000		6500	6800	6100	5600	6100	6400	6300	14
16				3900	4400	4700	4900		5100	5400	5400	4200	4700	5000	5200	16
18				2900	3400	3700	3900		4100	4300	4500		3700	3900	4100	18
20				2100	2600	2900	3100			3500	3600		2900	3100	3300	20
22					2000	2300	2500			2900	3000		2200	2500	2700	22
24					1500	1800	2000			2400	2500			2000	2200	24
26					1100	1300	1500				2100			1600	1800	26
28						1000	1200				1700				1400	28
30						700	900								1100	30
32							700								900	32

XCMG

www.triamanorte.com.br

Presente em todo o Brasil.



MARKETING XCMG BRASIL | V1-MAIO. 2025

As ilustrações não mostram necessariamente a versão padrão da máquina, devido a nossa política de melhoria contínua, reservamo-nos o direito de modificar as especificações e projeto sem aviso prévio ou obrigação de qualquer espécie. Certos produtos podem estar indisponíveis em algumas regiões. Consulte a XCMG ou revendedor autorizado mais próximo para verificar disponibilidade ou esclarecer dúvidas.