# LW300BR
# PÁ CARREGADEIRA




WHATSAPP
(38) 3690-6144

XCMG
www.triamanorte.com.br

**ATENDIMENTO**

WhatsApp
**(38) 3690-6144**

Telefone
**0800-283-6463**

E-mail
**sac@triamanorte.com.br**

Site
**triamanorte.com.br**

# SOBRE NOSSA EMPRESA

Desde 2004 no mercado brasileiro, a XCMG reafirma, cada dia mais, seu concreto investimento no território nacional e latino americano. Referência ao importar produtos chineses no país, em 2014 a XCMG iniciou a sua linha de produção na cidade de Pouso Alegre/MG, que com sua localização estratégica na rodovia Fernão Dias, estreitou ainda mais os laços da marca com um mercado que, cada vez mais, exige qualidade, tecnologia e inovação.

Ocupando uma área de 1 milhão de m², dos quais 150 mil são de construção de galpões. São quatro galpões principais de produção e mais de 10 instalações auxiliares, gerando todas as condições necessárias para a preparação de peças, solda, usinagem, montagem e pintura.



Fábrica XCMG Brasil Indústria, em Pouso Alegre, Minas Gerais.

## • PÓS-VENDAS

O pós vendas da XCMG é formado por uma equipe altamente treinada, e aptos a atender os clientes de forma rápida e eficaz. Optamos sempre pelo modo mais inteligente e estratégico visando em 1º lugar a satisfação do cliente, construindo um relacionamento sólido e duradouro.

Realizam manutenções preventivas e corretivas em todas as máquinas, além de entregas técnicas, treinamento de operação e manutenção.

Desde o momento em que a máquina é retirada da XCMG Brasil Indústria, a equipe se mantém disponível para atende-lo, visando uma perfeita entrega técnica, e atendimento para revisões ou manutenções da maneira mais rápida e econômica possível.

## • XCMG BANK

Com um amplo portfólio de produtos e soluções financeiras, o Banco XCMG tem o compromisso de oferecer a mais alta qualidade e excelência em seus serviços e atendimento exclusivo aos seus clientes, por meio de uma atuação ética, transparente e da solidez do Grupo XCMG, com foco no relacionamento ágil e sustentável de seus negócios.

Nesse sentido, o Banco XCMG traz vantagens competitivas, profundo conhecimento do segmento de atuação a ser explorado, agilidade operacional e custos competitivos de seus produtos, além da capacidade de customizar produtos financeiros para atender às necessidades específicas de seus clientes.

**0800-940-5722**
faleconosco@bancoxcmg.com.br

## MISSÃO

Explorar tecnologia de engenharia e fornecer soluções para construção global e desenvolvimento sustentável.

## VISÃO

Ser um empreendimento internacional de confiança e criação de valor.

## VALORES

Qualidade, inovação, valor e responsabilidade.

# PÁ CARREGADEIRA LW300BR

A LW300BR é um excelente representante do modelo robusto de maquinário com 3 toneladas em sua capacidade de operação. Com foco em quatro aspectos, sendo eles: economia, alta eficiência, confiabilidade e conforto. A máquina, que oferece vantagens significativas sobre produtos semelhantes, é amplamente utilizada em terraplenagem, movimentação de materiais, portos, construção civil etc.

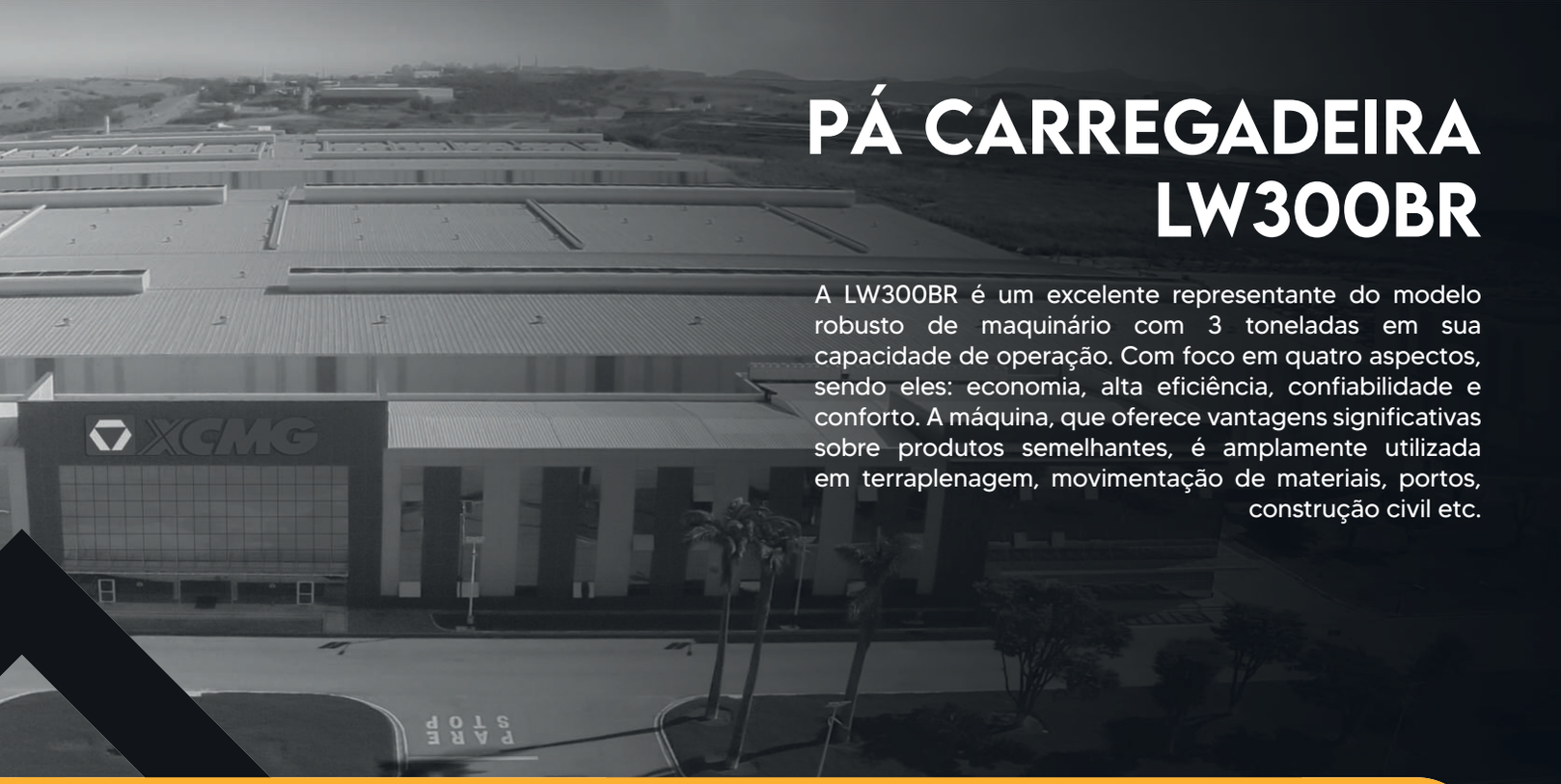




## ESPECIFICAÇÃO DE OPERAÇÃO

| |
|---|
| Sistema hidráulico de operação acionados por joysticks; |
| Ventilador do sistema de arrefecimento do motor acionado por correia; |
| Chassis articulação central; |
| Sistema Z-BAR, com 03 cilindros hidráulicos. |

| | Unidade | Parâmetro |
|---|---|---|
| Capacidade nominal de operação | kg | 3.000 |
| Tempo de elevação da caçamba (carga nominal) | s | 6 |
| Tempo de ciclo total de operação | s | 9 |
| Força máxima de desagregação da caçamba | kN/kgf | 131/13364 |
| Carga de tombamento reta (articulada) | kN/kgf | 91/9305(79/8104) |
| Caçamba (com opções de dentes e lâminas) | $m^3$ | 1.8 |
| Peso Operacional | kg | 11.750 |

## MOTOR

| |
|---|
| Cummins QSB6.7 - Turbo alimentado - Diesel - 6 cilindros - Injeção direta - 4 tempos - Refrigerado a água - Tier3/Mar1. |

| | Unidade | Parâmetro |
|---|---|---|
| Potência Bruta (SAE J1995) | kw/rpm (hp) | 99/2200 (133) |
| PotÊncia Líquida (SAE J1349) | kw/rpm (hp) | 97/2200 (130) |
| Torque máximo | Nm/rpm | 584/1450 |

## TRANSMISSÃO

| |
|---|
| Fabricante/Modelo: Hangzhou Advance / YD130 |
| Tipo: Powershift |
| Tração: nas 4 rodas - 4x4 |
| Conversor de torque: 3 elementos, estágio simples, fase simples |
| Sensor de neutro para controle de partida e função Kick-down (STD) |

| | Unidade | Parâmetro |
|---|---|---|
| Velocidade de avanço/ré em 1ª marcha | km/h | 6.5 |
| Velocidade de avanço/ré em 2ª marcha | km/h | 11.5 |
| Velocidade de avanço/ré em 3ª marcha | km/h | 25 |
| Velocidade de avanço em 4ª marcha | km/h | 36 |

## SISTEMA HIDRÁULICO

| |
|---|
| 2 bombas de engrenagem, montadas diretamente na transmissão; |

| | Unidade | Parâmetro |
|---|---|---|
| Pressão da válvula de segurança principal | MPa | 16 |
| Pressão do sistema de direção | MPa | 14 |
| Pressão do sistema de comando | MPa | 4,5 |
| Cilindro do braço da carregadeira | mm | 125 x 810 |
| Cilindro da caçamba da carregadeira | mm | 160 x 530 |
| Vazão da bomba do sistema hidráulico | L/min | 140 |
| Vazão da bomba do sistema de direção | L/min | 110 |
| Cilindro do sistema de direção | mm | 80 x 340 |

## EIXOS

| |
|---|
| Redução final planetária |
| Eixo dianteiro: Fixo |
| Eixo traseiro: Oscilante |

| | Unidade | Parâmetro |
|---|---|---|
| Ângulo de oscilação do eixo traseiro | ° | ±12 |

## FREIOS

| |
|---|
| Freio a disco seco nas 4 rodas; |
| Freio de estacionamento (Segurança): Independente do disco mecânico, operando na saída da transmissão principal, aplicado por mola e liberado hidraulicamente. Com sistema acionável mesmo em caso de falhas no sistema hidráulico ou interrupção da operação. |

## CABINE

| |
|---|
| Fechada; |
| Com ar-condicionado; |
| Coluna de direção com regulagem; |
| Direção hidráulica; |
| Buzina; |
| Retrovisores internos e externos; |
| Limpador de para-brisas dianteiros e traseiro; |
| Esguicho d'água; |
| Para-sol; |
| Assento ajustável com amortecimento bidirecional, apoio de braço e suspensão. |
| Painel de instrumentos com as funções vitais do equipamento com: Indicadores de temperatura de água, temperatura do óleo da transmissão, pressão de óleo do motor, horímetro, nível de combustível, carga da bateria (Voltímetro), velocidade da rotação do motor (Tacômetro); Dispositivos sonoros das funções vitais; |
| Cinto retrátil; |
| Luzes indicadoras de direção; |
| Luzes indicadoras de alerta e freio; |
| Faróis de serviço (2 dianteiros e 2 traseiros); |
| Alarme de marcha ré. |
| Rádio AM/FM/MP3/USB |

## LUZES E INDICAÇÃO

| |
|---|
| Luzes indicadoras de direção; |
| Luzes indicadoras de alerta e freio; Faróis de serviço (2 dianteiro e 2 traseiro) |
| Alarme de marcha ré; |

## SISTEMA ELÉTRICO

| Conectores: chave geral do sistema elétrico | | |
|---|---|---|
| | Unidade | Parâmetro |
| Alternador | A | 70 |
| Voltagem | V | 24 |

## CAPACIDADES DE ABASTECIMENTO

| | Unidade | Parâmetro |
|---|---|---|
| Tanque de combustível | L | 190 |
| Sistema hidráulico | L | 170 |
| Lubrificante motor | L | 20 |

## PNEUS

| |
|---|
| Medida dos pneus: 17.5-25 12PR-L3 |

## OPCIONAIS

| |
|---|
| Pneus: 20.5-R25 XHA |
| Caçamba 2,1m³ com dentes ou com lâmina |
| Câmera de ré |

## DIMENSÕES

| | | Unidade | Parâmetro |
|---|---|---|---|
| A | Comprimento total | mm | 7.450 |
| B | Largura da máquina entre rodas | mm | 2.350 |
| C | Altura sobre a cabine | mm | 3.320 |
| D | Largura total da caçamba | mm | 2.550 |
| E | Distancia entre eixos | mm | 2.900 |
| F | Vão livre do solo | mm | 360 |
| G | Raio mínimo de giro | mm | 5.170 |

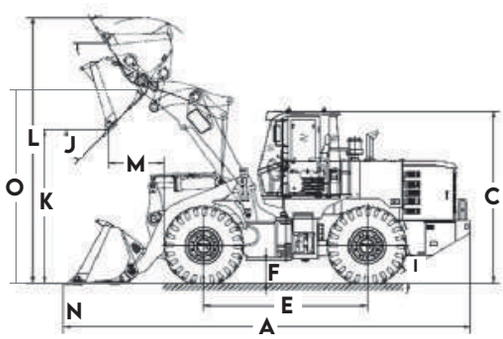


## FAIXA DE TRABALHO

| | | Unidade | Parâmetro |
|---|---|---|---|
| H | Ângulo de articulação | ° | ± 38 |
| I | Capacidade de subida em rampa | ° | 28 |
| J | Ângulo máximo de descarga da posição mais alta | ° | 45 |
| K | Altura de despejo | mm | 2.930 |
| L | Altura operacional total de elevação | mm | 4.856 |
| M | Alcance de descarga da borda da caçamba | mm | 1.010 |
| N | Profundidade de escavação | mm | 40 |
| O | Altura do pino de articulação da caçamba | mm | 3.830 |

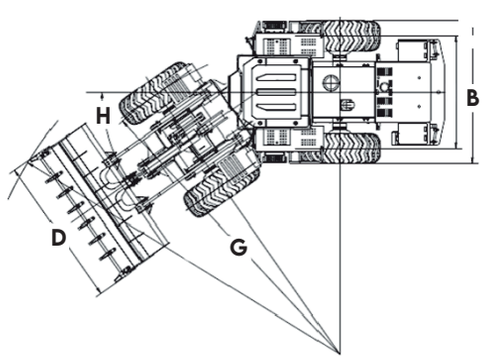


CREDENCIAMENTO
FINAME
BNDES

**TRIAMA NORTE · ATENDIMENTO**

WhatsApp **(38) 3690-6144** · Telefone **0800-283-6463** · E-mail **sac@triamanorte.com.br** · Site **triamanorte.com.br**

Montes Claros · Contagem/BH · Uberlândia · Unaí · Janaúba · Jaíba · Pouso Alegre

V1-Agosto, 2024




*As ilustrações não mostram necessariamente a versão padrão da máquina, devido a nossa política de melhoria contínua, reservamo-nos o direito de modificar as especificações e projeto sem aviso prévio ou obrigação de qualquer espécie. Certos produtos podem estar indisponíveis em algumas regiões. Consulte a XCMG ou revendedor autorizado mais próximo para verificar disponibilidade ou esclarecer dúvidas.*