LW700KV-T33

CARREGADEIRA



WHATSAPP
(38) 3690-6144

XCMG
www.triamanorte.com.br

LW700KV-T33 • CARREGADEIRA

Como a última geração de empilhadeiras para carga pesada da série V, a LW700KV-T33 se adapta às necessidades dos clientes e se baseia em uma plataforma internacional de pesquisa e desenvolvimento para atender aos requisitos de confiabilidade, economia, conforto, eficiência, facilidade de manutenção e adaptabilidade exigidos pelos nossos clientes. É um equipamento muito utilizado em portos, empresas de logística e grandes minas.

Item		Unidade	Parâmetro
Capacidade de operação	Peso operacional	kg	38500
	Capacidade operacional nominal	kg	33000
	Força máxima de tração	kN/kgf	240/24473
	Tempo de elevação do garfo	s	13
	Tempo de ciclo operacional	s	23
Motor	Marca/Modelo	-	Weichai - WP10G240E341
	6 cilindros, Tipo de emissão: Tier III, 4 válvulas		
	Potência Bruta (SAE J1995)	kW(hp)/rpm	178(238)/2200
	Torque máximo	N.m/rpm	1100/1600
	Cilindrada	l	9.7
Transmissão	Fabricante/Modelo	-	Hangzhou Advance / ZL60
	Tipo	-	Powershift
	Tração em 4 rodas	-	4x4
	Sensor de ponto morto para controle de arranque e função kick-down (STD)		
	Velocidade de avanço/ré em 1° e 2° marcha	km/h	10/31.5
	Velocidade de ré em 1° marcha	km/h	12
Sistema Hidráulico	2 bombas de engrenagem		
	Pressão da válvula de segurança principal	MPa	23
	Pressão do sistema de direção	MPa	21
	Pressão do sistema de controle	MPa	3.5
	Vazão da bomba do sistema hidráulico	l/min	220
	Vazão da bomba do sistema de direção	l/min	220
	Cilindro do braço	mm	210*1205
	Cilindro do garfo	mm	170*653
	Cilindro do sistema de direção	mm	130*380
Capacidade de abastecimento	Tanque de combutível	l	300
	Sistema hidráulico	l	180
	Cárter do motor	l	20
Especificações dos pneus	Pneu dianteiro	-	26.5R25
	Pneu traseiro	-	26.5R25

Dimensões			
A	Comprimento total	mm	9310
B	Largura total	mm	3275
C	Altura sobre a cabine	mm	3650
D	Largura total do garfo	mm	1504
E	Distância entre eixos	mm	4200
F	Vão livre do solo	mm	455
G	Raio mínimo de giro	mm	8400
H	Largura do chassi	mm	2600

Faixa de trabalho			
I	Ângulo de articulação	°	33
J	Capacidade de subida em rampa (Vazia/Carregado)	°	22/21
K	Ângulo máximo de despejo na posição mais alta	°	20
L	Altura de despejo	mm	2950
M	Altura de elevação total	mm	3600
N	Alcance de despejo da ponta do garfo	mm	2050

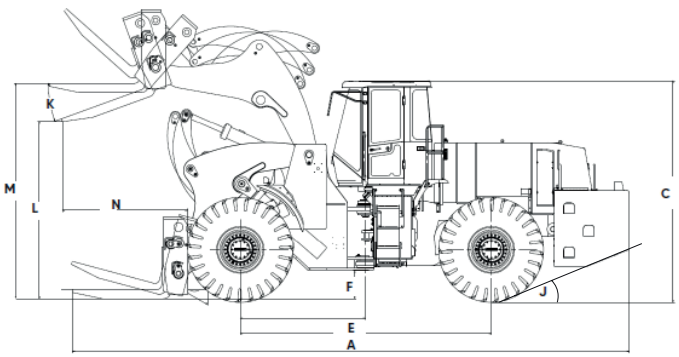

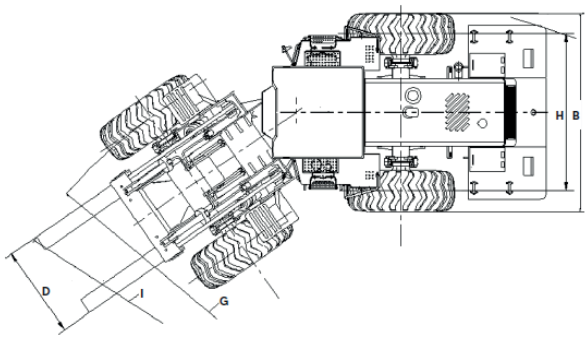

MARKETING XCMG BRASIL | V1-NOVEMBRO, 2024