XC988-HEV

CARREGADEIRA HÍBRIDA



WHATSAPP
(38) 3690-6144

XCMG
www.triamanorte.com.br

XC988-HEV • CARREGADEIRA HÍBRIDA

Itens		Unidades	Parâmetro
Parâmetros Gerais	Peso operacional	kg	28.550
	Capacidade da caçamba	m^3	3,5
	Capacidade operacional nominal	kg	8.500
	Força máxima de desagregação	kN	240±5
	Carga de tombamento reta	kg	22.000
	Carga de tombamento articulada	kg	17.000
Motor	Seis cilindros em linha, turboalimentado com intercooler, injeção eletrônica common rail de alta pressão, resfriado com líquido de arrefecimento		
	Fabricante/Modelo	-	YCA08280-M300
	Potência nominal	kW(hp)/rpm	206 (276) / 2200
	Padrão de emissão	-	Tier III (MAR-I)
	Cilindrada	L	7,527
Deslocamento	Dois motores elétricos de deslocamento, acionando os eixos por meio de cardan		
	Motor	-	Jiangsu Weiteli TZ380XSXG220A
	Velocidade de deslocamento (frente)	km/h	18 / 35
	Velocidade de deslocamento (ré)	km/h	18 / 35
	Potência / torque nominal	kW / N.m	330 / 1500
	Pneus	-	26.5R25 L-5
Eixos	Tração nas quatro rodas, eixo dianteiro fixo, eixo traseiro com oscilação central, redução final de engrenagem planetária e diferencial convencional		
Sistema Hidráulico de Trabalho	Bomba: Bomba de engrenagem		
	Potência nominal do motor de acionamento da bomba	kW	150
	Válvula de controle: Válvula hidráulica multi-vias padrão centro aberto		
	Vazão nominal	l/min	250
	Pressão do sistema	MPa	26
	Tempo total de ciclo	s	≤ 11
Sistema Hidráulico de Condução	Bomba: Bomba de engrenagem		
	Cilindros hidráulicos	-	2
	Vazão nominal	l/min	250
	Pressão do sistema	MPa	21
Freios	Freio de serviço: Sistema de freio banhado nas quatro rodas		
	Freio de estacionamento: Freio a disco com pinça acionada hidraulicamente, por meio de botão		
Sistema de bateria	Sistema de baixa tensão	V	24
	Tensão elétrica da máquina completa	V	950
	Potência de carregamento em corrente contínua	kW	80/120
	Tempo de carregamento: Potência 120 kW	min	40

Dimensões							
A	Distância entre eixos	mm	3.650	L	Altura máxima de elevação	mm	6.360
B	Altura até o pino da articulação com a caçamba totalmente erguida	mm	4.685	M	Comprimento total	mm	9.340
C	Altura até o pino da articulação com a caçamba nivelada	mm	300	N	Altura da caçamba nivelada com elevação total	mm	4.385
D	Distância ao solo	mm	488	O	Ângulo de retorno (transporte)	°	50
E	Altura até o topo da cabine	mm	3.670	P	Ângulo de retorno com caçamba totalmente erguida	°	55
F	Bitola (distância entre rodas do mesmo eixo)	mm	2.400	Q	Profundidade de escavação	mm	90
G	Largura total sobre os pneus	mm	3.075	R	Raio de giro (centro dos pneus)	mm	6.215
H	Largura da caçamba	mm	3.230	S	Raio de giro (sobre os pneus)	mm	6.553
I	Ângulo de despejo (descarga)	°	45	T	Raio de giro (sobre a caçamba)	mm	7.250
J	Altura de despejo com caçamba a 45°	mm	3.540	U	Ângulo de saída	°	27
K	Alcance de despejo com caçamba a 45°	mm	1.050	V	Ângulo de esterçamento	°	40

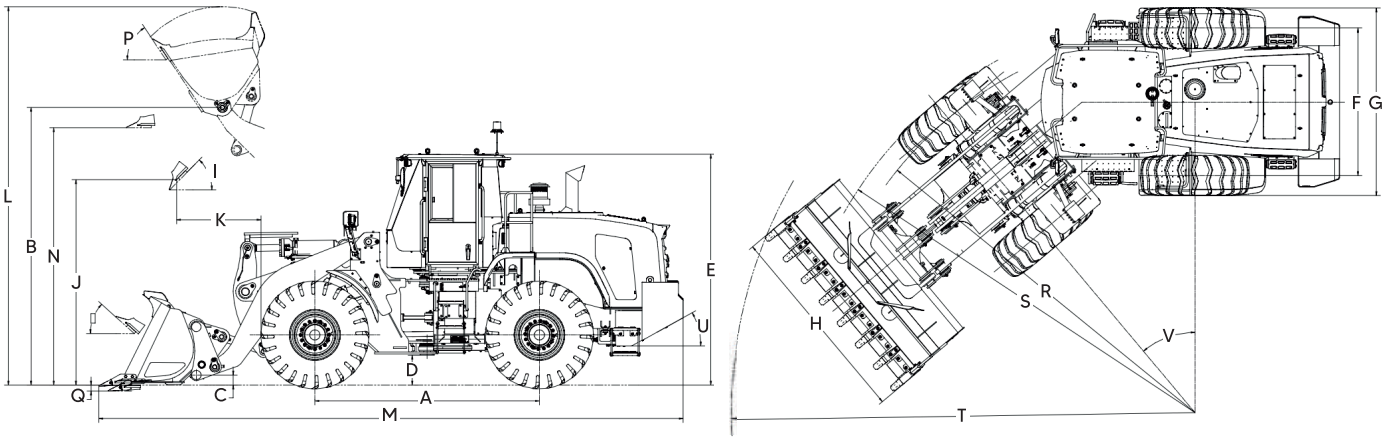

MARKETING XCMG BRASIL | V2-AGOSTO, 2026