LW300BRII

PÁ CARREGADEIRA



WHATSAPP
(38) 3690-6144

XCMG
www.triamanorte.com.br

LW300BRII • PÁ CARREGADEIRA

A carregadeira LW300BRII é uma máquina robusta com 3 toneladas de capacidade operacional e motor Tier 3 de 133 hp. Com foco em economia, alta eficiência, confiabilidade e conforto, a LW300BRII pode ser utilizada em terraplanagem, manuseio de materiais, portos, construção civil, etc.

Item		Unidade	Parâmetro
Capacidade de Operação	Peso operacional	kg	10.300 ± 200
	Capacidade da caçamba	m^3	1,8
	Capacidade operacional nominal	kg	3.000
	Tempo de elevação do braço	s	5,1
	Tempo total do ciclo operacional	s	9
	Sistema Z-BAR, com 03 cilindros hidráulicos		
	Load-sensing - Articulação no chassis		
	Cabine ROPS/FOPS		
Motor	Fabricante/Modelo	-	Cummins QSB6.7
	Potência bruta	kW (hp)	99,2 (133)
	Potência líquida	kW (hp)	97,7 (131)
	Torque	Nm/rpm	584 @ 1450
	Diesel, turboalimentado, 6 cilindros, injeção direta, 4 tempos, Tier 3/Mar-1		
	Hélice reversível com acionamento automático e botão		
Transmissão	Modelo	-	Hangzhou Advance YD130
	Tipo	-	Automática Powershift
	Tração	-	4x4
	Conversor de torque - 3 elementos, estágio simples, fase simples		
	Sensor de neutro para controle de partida e função kick-down (STD)		
Desempenho	Velocidade de avanço/ré na 1ª marcha	km/h	7
	Velocidade de avanço/ré na 2ª marcha	km/h	12
	Velocidade de avanço/ré na 3ª marcha	km/h	26
	Velocidade de avanço na 4ª marcha	km/h	36
	Força de tração	kN	110 ± 5
	Força de desagregação	kN	125 ± 5
Sistema Hidráulico	1 bomba de engrenagem		
	Pressão da bomba	MPa	25
	Vazão da bomba	l/min	198
Sistema Elétrico	Voltagem	V	24
	Chave geral		
Eixos	Redução final planetária		
	Eixo dianteiro fixo e traseiro oscilante		
Freios	Freio a disco seco nas quatro rodas		
	Freio de estacionamento: A tambor com acionamento pneumático		
Pneus	Medida dos pneus	-	17.5-25
Capacidades	Tanque de combustível	l	170
	Tanque hidráulico	l	170

Dimensões			
A	Comprimento total	mm	7.250
B	Largura da máquina	mm	2.290
C	Altura total	mm	3.210
D	Largura total da caçamba	mm	2.482
E	Distância entre eixos	mm	2.900
F	Distância entre eixo dianteiro e centro do chassi	mm	1.350
G	Bitola	mm	1.850
H	Vão livre do solo	mm	365
I	Raio mínimo de giro	mm	5.100
J	Raio de giro externo	mm	5.850

Faixa de Trabalho			
K	Ângulo de articulação	°	±38
L	Ângulo máximo de descarga da posição mais alta	°	45
M	Ângulo máximo de carregamento da posição mais alta	°	52
N	Altura de descarga	mm	2.850
O	Alcance de despejo da borda da caçamba	mm	1.030
P	Capacidade de subir rampas	°	28

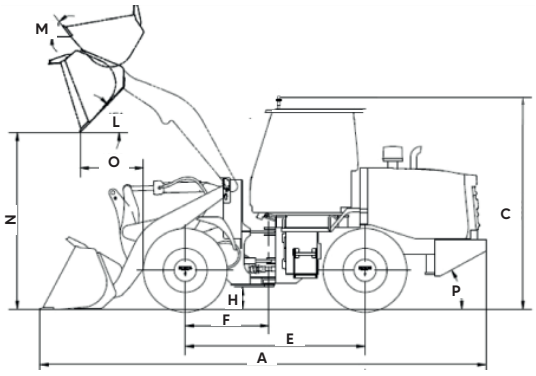

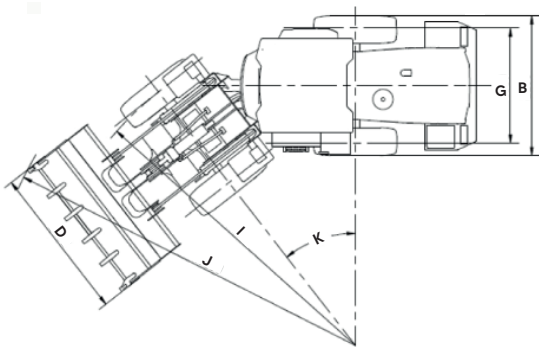

MARKETING XCMG BRASIL | V1-FEVEREIRO, 2026