XC978
CARREGADEIRA



WHATSAPP
(38) 3690-6144

XCMG
www.triamanorte.com.br

XC978 • CARREGADEIRA

Categoria	Item	Unidade	Parâmetro
Capacidade de Operação	Peso operacional	kg	24.000
	Capacidade da caçamba	m^3	4,2
	Capacidade operacional nominal	kg	7.800
	Tempo de elevação da caçamba com carga nominal	s	6,2
	Tempo total do ciclo operacional	s	10,7
	Sistema Z-BAR, com 03 cilindros hidráulicos		
	Load-sensing - Articulação no chassis		
	Cabine ROPS/FOPS		
Motor	Fabricante/Modelo	-	Cummins QSM11
	Turboalimentado, diesel, 6 cilindros, injeção direta, 4 tempos, resfriado com líquido de arrefecimento, Tier 3/Mar-1		
	Potência nominal	kW(hp)/rpm	216 (290) / 2.100
	Torque máximo do motor	Nm/rpm	1.478/1.400
	Cilindrada	l	10,8
Transmissão	Fabricante/Modelo	-	ZF 4WG260
	Tipo	-	Automática, Powershift
	Tração	-	4x4
	Conversor de torque - 3 elementos, estágio simples, fase simples		
	Sensor de neutro para controle de partida e função kick-down (STD)		
Desempenho	Velocidade de avanço/ré na 1ª marcha	km/h	7,2
	Velocidade de avanço/ré na 2ª marcha	km/h	13,3
	Velocidade de avanço/ré na 3ª marcha	km/h	28
	Velocidade de avanço na 4ª marcha	km/h	42
	Força máxima de tração	kN/kgf	194 / 19.782
	Força máxima de desagregação	kN/kgf	215 / 21.924
Sistema Hidráulico	1 Bomba de pistão (Direção)		
	1 Bomba de engrenagem (Trabalho)		
	Pressão do sistema de direção	MPa	21
	Pressão do sistema de trabalho	MPa	24
	Sistema hidráulico de hélice reversível com 1 bomba de engrenagem independente		
Sistema Elétrico	Voltagem	V	24
	Chave geral		
Eixos	Redução final planetária		
	Eixo dianteiro fixo e traseiro oscilante		
Freios	Freio a disco banhado nas quatro rodas		
Pneus	Medida dos pneus	-	26.5R25
Capacidades	Tanque de combustível	l	400
	Tanque hidráulico	l	160
	Cárter do motor	l	34



XC978 • CARREGADEIRA

Dimensões			
A	Comprimento total	mm	8.850
B	Largura da máquina	mm	3.230
C	Altura total	mm	3.620
D	Largura total da caçamba	mm	3.230
E	Distância entre eixos	mm	3.550
F	Vão livre do solo	mm	488
G	Raio mínimo de giro	mm	6.374
H	Distância entre os centros das rodas	mm	2.320

Faixa de trabalho			
I	Ângulo de articulação	°	40
J	Ângulo máximo de descarga a partir da posição mais alta	°	45
K	Altura de descarga	mm	3.220
L	Altura do pino de articulação	mm	4.685
M	Alcance de despejo da borda da caçamba	mm	1.215
N	Profundidade de escavação	mm	100
O	Capacidade de subir rampas	°	27

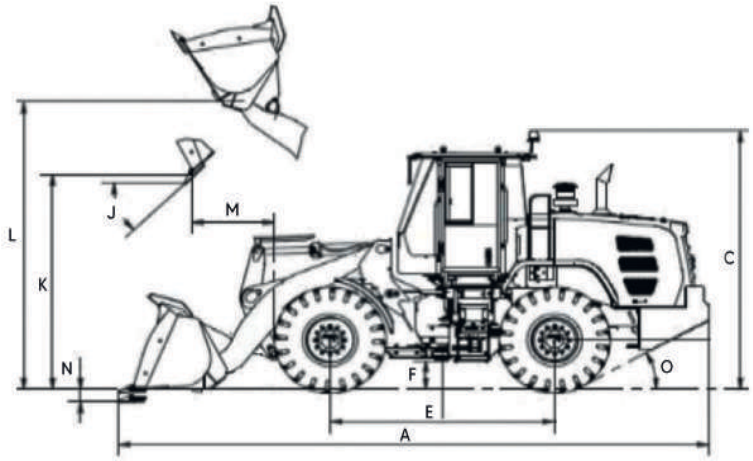

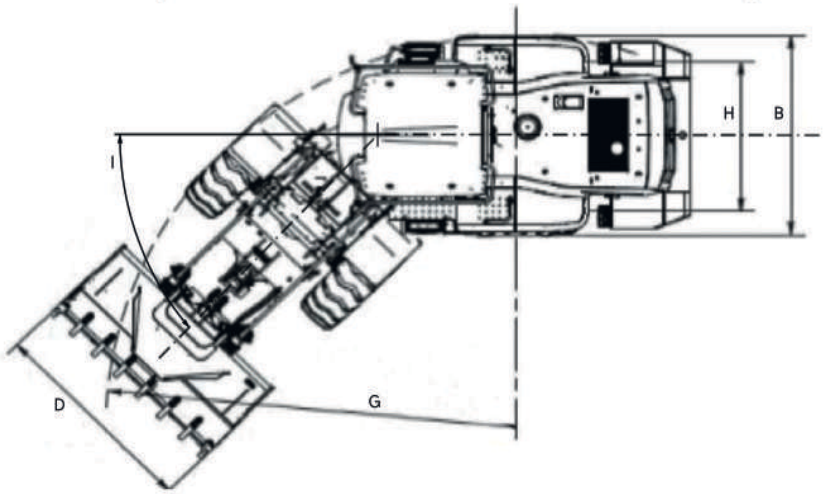

XCMG

www.triamanorte.com.br

Presente em todo o Brasil.



MARKETING XCMG BRASIL | V1-AGOSTO, 2025

As ilustrações não mostram necessariamente a versão padrão da máquina, devido a nossa política de melhoria contínua, reservamo-nos o direito de modificar as especificações e projeto sem aviso prévio ou obrigação de qualquer espécie. Certos produtos podem estar indisponíveis em algumas regiões. Consulte a XCMG ou revendedor autorizado mais próximo para verificar disponibilidade ou esclarecer dúvidas.