# XC870BR-III
## RETROESCAVADEIRA




WHATSAPP
(38) 3690-6144

XCMG
www.triamanorte.com.br

# XC870BR-III • RETROESCAVADEIRA

A XC870BR-III é uma nova série de retroescavadeiras feitas para o mercado global, que integra forças de P&D, tecnologia de processo de última geração e controle de qualidade total, combinando a versatilidade de uma retroescavadeira com a robustez para diferentes ambientes de trabalho e necessidades dos clientes em diferentes regiões do mundo, como América do Sul, América do Norte, Europa e Índia. A XC870BR-III aplica inovações e desenvolvimento em todos os seus sistemas, como dispositivos de trabalho, sistema hidráulico e sistema de potência. Sua cabine espaçosa oferece ao operador mais conforto e uma visão geral do trabalho. O excelente sistema de controle, facilita e torna mais ergonômica a operação. Tudo isto tornará a retroescavadeira XC870BR-III única no mercado.

| Itens | | | Unidade | Parâmetro |
|---|---|---|---|---|
| Características Gerais | Peso operacional | | kg | 7600 |
| | Tipo de chassi: Monobloco inteiriço / Rígido | | | |
| | Sistema de direção hidrostático | | | |
| | Eixo XCMG, fabricado para aplicações pesadas, com bloqueio do diferencial e redução planetária | | | |
| Sistema de Carregamento | Capacidade nominal | | kg | 2500 |
| | Carga à máxima extensão | | kg | 3500 |
| | Capacidade da caçamba | | $m^3$ | 1.0 |
| | Tempo de elevação do braço | | s | ≤5 |
| | Tempo de ciclo total de operação | | s | ≤10 |
| | Força máxima de desagregação do braço | | kgf (kN) | 4895 (48) |
| | Força máxima de desagregação da caçamba | | kgf (kN) | 6730 (66) |
| | Controlado por 1 alavanca, o sistema de carregamento possui 2 cilindros de elevação do braço, 2 de basculamento, paralelos, o que possibilita o nivelamento automático da caçamba durante o processo de elevação do braço. | | | |
| Sistema de Escavação | Carga à máxima extensão | | kg | 1300 |
| | Caçamba de escavação | | $m^3$ | 0,2 |
| | Máxima força de desagregação (escavação) do braço | | kgf (kN) | 3875 (38) |
| | Máxima força de escavação | | kgf (kN) | 6424 (63) |
| | Sistema centralizado; Comando por 2 alavancas; Pivotamento central | | | |
| Desempenho | Velocidade máxima | | km/h | 38±3 |
| | Ângulo da rampa | | ° | 20 |
| | Raio mínimo de giro (com freio acionado) | Medido a partir do ponto externo da caçamba | mm | 5240 |
| | | Medido a partir do centro da roda dianteira externa | mm | 3890 |
| | | Medido a partir do centro da roda traseira externa | mm | 3050 |
| | Força máxima de tração | | kN | 75 |
| Motor | Motor diesel turbo aspirado, 4 cilindros, 4.04 L, Tier 3/MAR-1 | | | |
| | Marca | | - | FAW |
| | Modelo | | - | BF4M2012-10T3R |
| | Potência nominal (ISO 14396) | | kW(hp)/rpm | 72(97)/2200 |
| | Potência líquida | | kW(hp)/rpm | 67,32(90,28)/2200 |
| | Rotação marcha lenta | | rpm | 850 ± 50 |
| | Rotação máxima | | rpm | 2200 ± 30 |
| | Torque máximo | | N.m - rpm | 375 - 1600 |
| Trasmissão Padrão | Fabricante/Modelo | | - | CARRARO |
| | Synchro Shuttle 4WD, sincronizada com conversor de torque, controle de inversão de marchas eletro-hidráulica F/R tipo Power Shuttle. | | | |
| | Bloqueio do diferencial acionado por botão na alavanca de carregamento | | | |
| | Tração: 4x4 com acionamento hidráulico através de sinal enviado por interruptor na cabine. | | | |
| | 4 Relações de velocidades a frente e 4 a Ré | | | |
| Sistema Elétrico | Alternador | | A | 95 |
| | CCA Bateria | | CCA | 750 |
| | Tensão | | V | 12 |
| | Capacidade da bateria | | Ah | 100 |
| | Motor de arranque | | kW | 4.2 |
| Sistema Hidráulico | Bomba dupla de engrenagens | | | |
| | Pressão (carregamento, escavação) | | MPa (bar) | 24 (240) |
| | Vazão na potência máxima do motor | | l/min - rpm | 148 l/min à 2200 rpm |
| Freios | Serviço: Acionamento hidráulico, freio banhado a óleo no eixo traseiro e sistema auto-ajustável. Estacionamento: Freio a seco via cardan e eixo traseiro; sistema de pastilhas de fácil manutenção e substituição dos componentes de desgaste | | | |
| Pneus | Tamanho dos pneus dianteiros | | - | 14-17.5-14PR-SK900 |
| | Pressão dos pneus dianteiros | | MPa (Psi) | 0,55±0,02 (80±3) |
| | Tamanho dos pneus traseiros | | - | 19.5Lx24x12PR |
| | Pressão dos pneus traseiros | | MPa (Psi) | 0,23±0,02 (33±3) |
| Capacidade de Abastecimento | Tanque de combustível | | l | 166 |
| | Líquido de arrefecimento | | l | 17 |
| | Cárter do motor | | l | 10 |
| | Transmissão CARRARO | | l | 19,5 |
| | Eixo dianteiro | | l | 7.1 |
| | Eixo traseiro | | l | 13 |
| | Tanque hidráulico | | l | 95 |

# XC870BR-III • RETROESCAVADEIRA

| Opcionais | |
|---|---|
| Operação de escavação (ISO) | Lâmina Reversível |
| Sistema de monitoramento remoto (GPS e/ou telemetria) | Caçamba 4x1 |
| Caçamba de escavação de 0.30 m³ Largura: 865 mm | Braço extensível |
| Caçamba de escavação 0.26 m³ Largura: 762 mm | Sapatas emborrachadas |
| Linha hidráulica adicional | |

| Dimensões | | | |
|---|---|---|---|
| A | Comprimento total (com dentes) | mm | 7480 |
| B | Largura total da caçamba | mm | 2350 |
| C | Altura total | mm | 3437 |
| D | Altura da cabine | mm | 2868 |
| E | Distância entre eixos | mm | 2180 |
| F | Altura do eixo dianteiro | mm | 320 |
| G | Bitola dianteira | mm | 2207 |
| H | Bitola traseira | mm | 2279 |
| I | Profundidade de carregamento | mm | 74 |
| J | Ângulo de fechamento da caçamba | ° | 42 |
| K | Altura máxima de despejo | mm | 2776 |
| L | Distância de despejo na altura máxima de despejo | mm | 831 |
| M | Ângulo de despejo | ° | 45 |
| N | Altura máxima de trabalho | mm | 4366 |
| O | Altura máxima do pino da caçamba | mm | 3495 |
| P | Ângulo de rotação da concha | ° | 208 |
| Q | Alcance máximo de escavação | mm | 5426 |
| R | Profundidade máxima de escavação | mm | 4440 |
| S | Altura máxima de carregamento na escavação (ao nível do solo) | mm | 3420 |
| S[1] | Altura máxima de carregamento na escavação (equipamento patolado) | mm | 4436 |
| T | Distância máxima de despejo | mm | 1595 |
| U | Altura máxima de escavação | mm | 5308 |

| Cabine |
|---|
| Cabine fechada com certificação ROPS/FOPS |
| Ar condicionado e aquecedor inteligente de alta potência, com função de manutenção de temperatura |
| Kit de iluminação LED com faróis dianteiros e traseiros, farol dianteiro com luz baixa e luz alta, indicadores de direção (seta), iluminação de serviço (2 dianteiras, 2 traseiras e 2 laterais) e luz de freio; |
| Espelhos retrovisores interno e externos; |
| Para-brisa de vidro laminado; |
| Ajuste da coluna de direção, garantindo ergonomia e conforto ao operador |
| Cinto de segurança retrátil; |
| Tomada de 12V; |
| Rádio AM/FM e conexão USB; |
| Alarme sonoro de ré; |
| Painel com interruptores que permitem o controle de: luzes de trabalho, luz de alerta, limpadores de para-brisa com esguicho de água, tração 4x4 e redutor de fluxo hidráulico para otimizar o consumo de combustível; |
| Painel de instrumentos com sistema de diagnóstico visual de falhas e outras informações do equipamento; indicadores de temperatura da água, pressão de óleo do conversor e do motor, rotação, nível de combustível; horímetro e voltímetro. |
| Display LCD com velocímetro e indicadores de acionamento das luzes dianteiras e de direção. |
| Banco do operador ergonômico com apoio de braço, suspensão regulável, com giro de 180°. |
| Extintor de incêndio. |

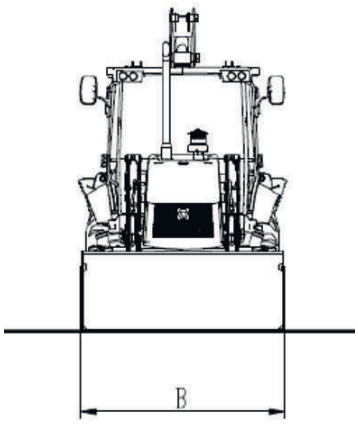


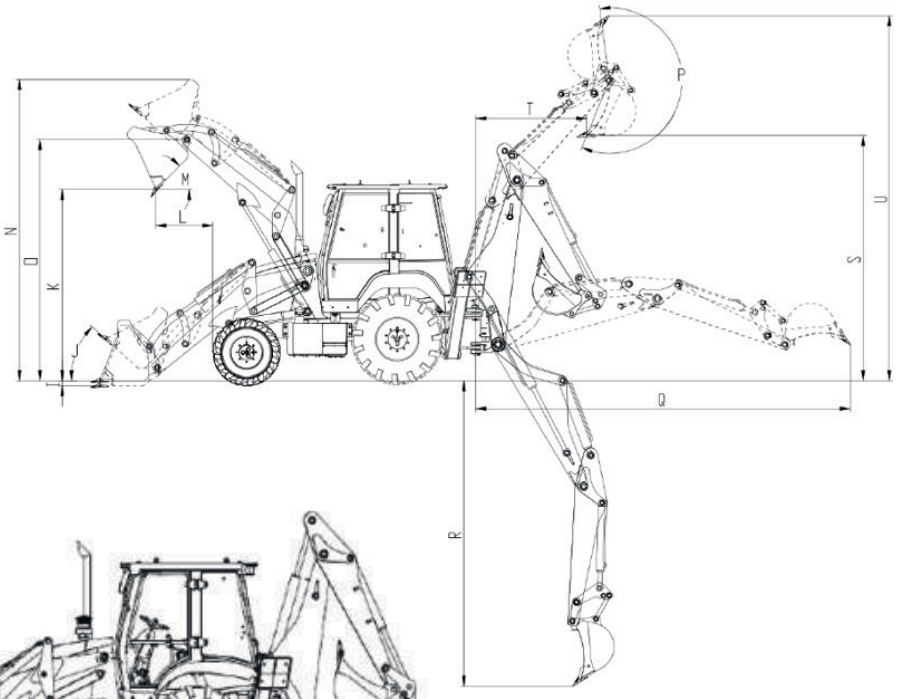


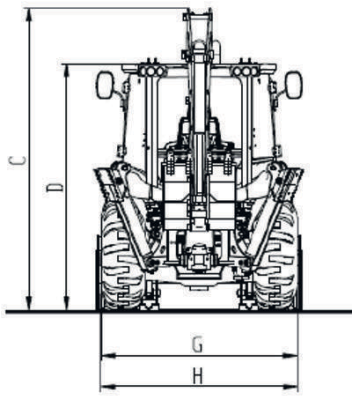


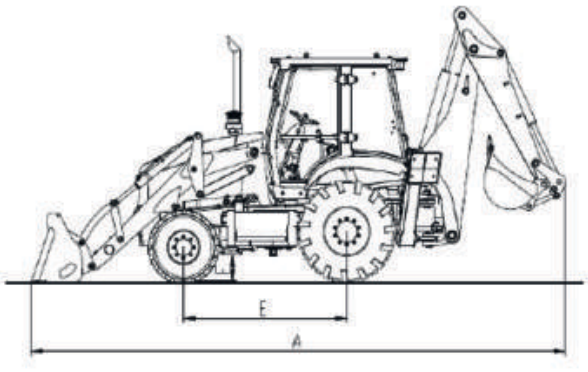

XCMG

www.triamanorte.com.br

# Presente em todo o Brasil.




MARKETING XCMG BRASIL | V2-OUTUBRO, 2026

*As ilustrações não mostram necessariamente a versão padrão da máquina, devido a nossa política de melhoria contínua, reservamo-nos o direito de modificar as especificações e projeto sem aviso prévio ou obrigação de qualquer espécie. Certos produtos podem estar indisponíveis em algumas regiões. Consulte a XCMG ou revendedor autorizado mais próximo para verificar disponibilidade ou esclarecer dúvidas.*