SQZ1500

GUINDASTE DE LANÇA ARTICULADA



WHATSAPP
(38) 3690-6144

XCMG
www.triamanorte.com.br

SQZ1500 • GUINDASTE DE LANÇA ARTICULADA

1. Estrutura geral: A lança é totalmente dobrável, o que proporciona um espaço maior para o transporte de cargas e mais comodidade aos usuários.

2. Lança: lança telescópica de 8 seções transversais decagonais, possui alta resistência à flexão e torção com grande faixa de trabalho e maior adaptabilidade às condições de trabalho, o que reduz o número de movimentos do veículo e melhora a eficiência operacional: o cilindro telescópico possui um amortecedor para garantir a expansão e contração suaves, gerando uma operação conveniente e precisa.

3. Mecanismo rotativo: Redutores duplos de alto torque, forte poder de rotação e bom efeito de frenagem, garantindo uma rotação mais suave e uma operação mais segura.

4. Estrutura do chassi: Design de estrutura monobloco, com forte capacidade de operação de elevação.

5. Sistema hidráulico: Controle proporcional, com micromovimentos na articulação, conveniente para posicionamento e instalação de equipamentos: o estabilizador adota um sistema diferencial, que pode alternar entre altas e baixas velocidades e utiliza o óleo hidráulico especial de ampla temperatura da XCMG (- 23C~88C). Pode ser usado no inverno e no verão.

6. Sistema de controle: É equipado com um sistema de limitação de torque para tornar a operação do veículo mais segura. O controle remoto integrado superior e inferior é equipado com tela de exibição, ignição e outros recursos, tornando a operação do usuário mais confortável e conveniente.

CONFIGURAÇÃO PRINCIPAL DO PRODUTO

Item		Unidade	Parâmetro
Chassi	Modelo	/	SQZ1500
	Motor	/	MC11.46-61
	Transmissão	/	HW25712XSTL
	Número de eixos	/	4 eixos
Estrutura da grua		/	Estrutura totalmente dobrável
Gancho		/	Dois ganchos (40t +16t)
Sistema rotativo		/	Unidade de redução dupla
Sistema de segurança		/	Limitador do momento
Sistema de lança telescópica		/	Alternar entre altas e baixas velocidades, recurso de buffer
Sistema operacional		/	O controle remoto integrado equipado com tela de exibição, ignição
Sistema do radiador		/	Water cooling
Configuração opcional		/	Guincho/ Lança manual/ Lança de pescoço de ganso/ Fly-jib

PARÂMETROS DE DESEMPENHO DO PRODUTO

Item	Unidade	Parâmetro
Momento máximo de elevação	t.m	143
Capacidade máxima de elevação	kg	40000
Alcance horizontal máximo	m	19.4
Altura máxima de elevação	m	22.5
Ângulo de elevação	°	0~80
Ângulo de giro	°	360 contínuo
Distância entre sapata	mm	8374
Dimensões gerais (CxLxA)	mm	10850x2550x4000
Peso da homologação	kg	32660
Massa bruta máxima	kg	44000

SQZ1500 • GUINDASTE DE LANÇA ARTICULADA

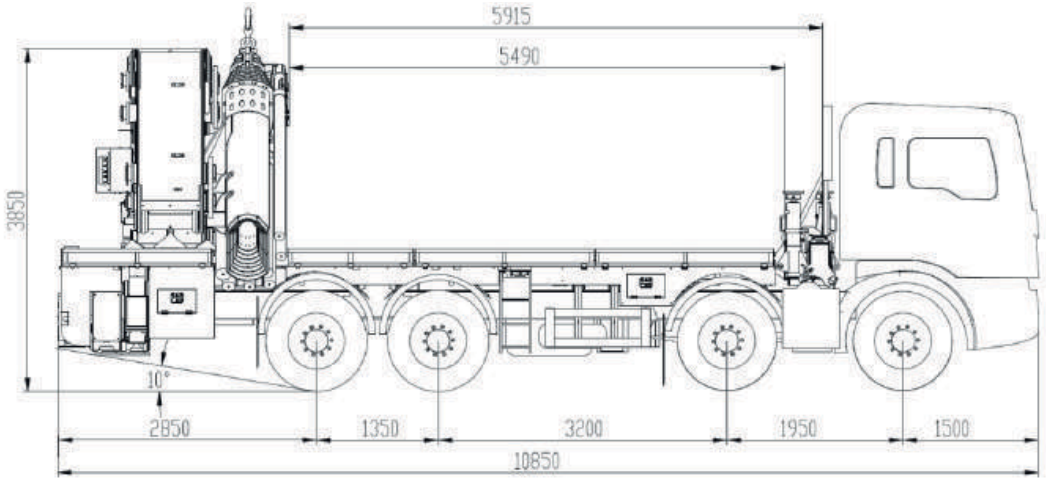

TOTALMENTE ABERTA

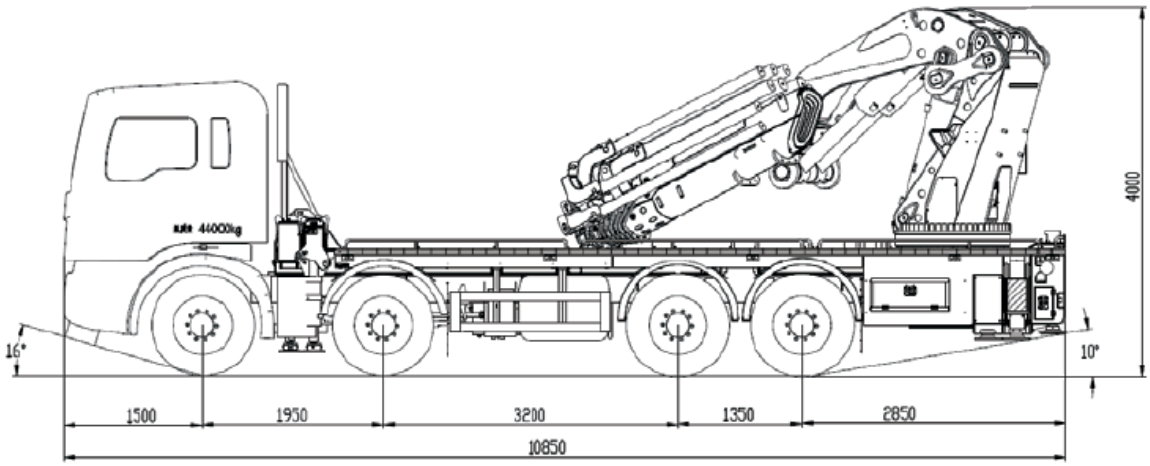

SEMI-DOBRADA

PARÂMETROS DO SISTEMA HIDRÁULICO

Item	Unidade	Parâmetro
Fluxo nominal do sistema	L/min	80~100
Pressão de trabalho Capacidade de reservatório de óleo hidráulico	MPa	32
Capacidade do reservatório de óleo hidráulico	L	350

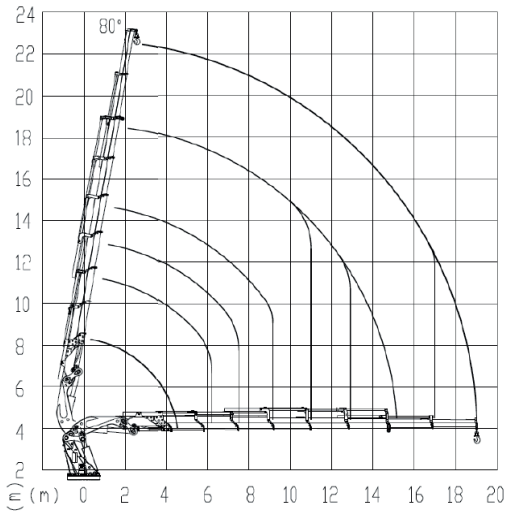

m	3.57	6.30	7.60	9.30	11.14	13.07	15.09	17.23	19.4
kg	40000	23600	18450	14650	11750	9450	7950	6900	6020

XCMG

www.triamanorte.com.br

Presente em todo o Brasil.



MARKETING XCMG BRASIL | V1-MAIO_2024

As ilustrações não mostram necessariamente a versão padrão da máquina, devido a nossa política de melhoria contínua, reservamo-nos o direito de modificar as especificações e projeto sem aviso prévio ou obrigação de qualquer espécie. Certos produtos podem estar indisponíveis em algumas regiões. Consulte a XCMG ou revendedor autorizado mais próximo para verificar disponibilidade ou esclarecer dúvidas.