SQZ2600

GUINDASTE DE LANÇA ARTICULADA



WHATSAPP
(38) 3690-6144

XCMG
www.triamanorte.com.br

SQZ2600 • GUINDASTE DE LANÇA ARTICULADA

1. Estrutura geral: A lança é totalmente dobrável, o que proporciona um espaço maior para o transporte de cargas e mais comodidade aos usuários.

2. Lança: lança telescópica de 8 seções transversais decagonais, possui alta resistência à flexão e torção com grande faixa de trabalho e maior adaptabilidade às condições de trabalho, o que reduz o número de movimentos do veículo e melhora a eficiência operacional: o cilindro telescópico possui um amortecedor para garantir a expansão e contração suaves, gerando uma operação conveniente e precisa.

3. Mecanismo rotativo: Redutores duplos de alto torque, forte poder de rotação e bom efeito de frenagem, garantindo uma rotação mais suave e uma operação mais segura.

4. Estrutura do chassi: Design de estrutura monobloco, com forte capacidade de operação de elevação.

5. Sistema hidráulico: Controle proporcional, com micromovimentos na articulação, conveniente para posicionamento e instalação de equipamentos: o estabilizador adota um sistema diferencial, que pode alternar entre altas e baixas velocidades e utiliza o óleo hidráulico especial de ampla temperatura da XCMG (- 23C~88C). Pode ser usado no inverno e no verão.

6. Sistema de controle: É equipado com um sistema de limitação de torque para tornar a operação do veículo mais segura. O controle remoto integrado superior e inferior é equipado com tela de exibição, ignição e outros recursos, tornando a operação do usuário mais confortável e conveniente.

CONFIGURAÇÃO PRINCIPAL DO PRODUTO

Item		Unidade	Parâmetro
Chassi	Modelo	/	SQZ2600
	Motor	/	MC11.44-60
	Transmissão	/	HW19712TC
	PTO	/	HW70
	Número de eixos	/	5 eixos
Estrutura da grua		/	Estrtura totalmente dobrável
Gancho		/	Dois ganchos (50t + 16t)
Sistema rotativo		/	Unidade de redução dupla
Sistema de segurança		/	Limitador do momento
Sistema de lança telescópica		/	Alternar entre altas e baixas velocidades, recurso de buffer
Sistema operacional		/	O controle remote integrado equipado com tela de exibição, ignição
Sistema do radiador		/	Water cooling
Configuração opcional		/	Guincho/Lança/Lança de pescoço de ganso/Fly-jib

PARÂMETROS DE DESEMPENHO DO PRODUTO

Item	Unidade	Parâmetro
Momento máximo de elevação	t.m	260
Capacidade máxima de elevação	kg	65200
Alcance horizontal máximo	m	19.0
Altura máxima de elevação	m	22.3
Ângulo de elevação	°	0~75°
Ângulo de giro	°	360° contínuos
Distância entre sapata	mm	8375
Dimensões gerais (CxLxA)	mm	12000×2550×4000
Peso da homologação	kg	38700
Massa bruta máxima	kg	53000

SQZ2600 • GUINDASTE DE LANÇA ARTICULADA

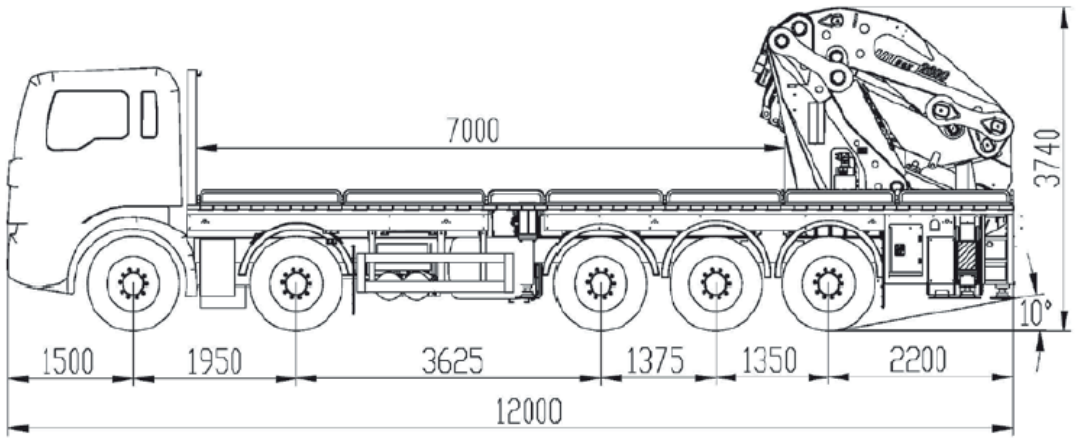

TOTALMENTE ABERTA

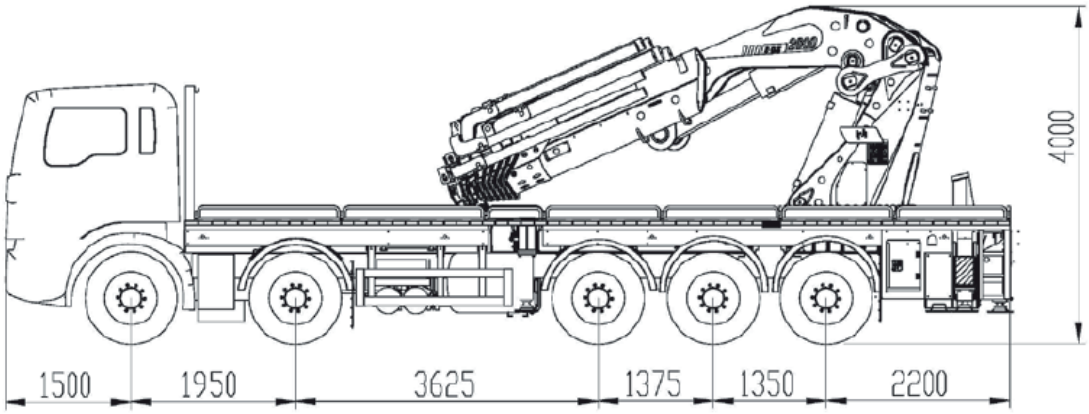

SEMI-DOBRADA

PARÂMETROS DO SISTEMA HIDRÁULICO

Item	Unidade	Parâmetro
Fluxo nominal do sistema	L/min	100
Pressão de trabalho Capacidade de reservatório de óleo hidráulico	MPa	33
Capacidade do reservatório de óleo hidráulico	L	480

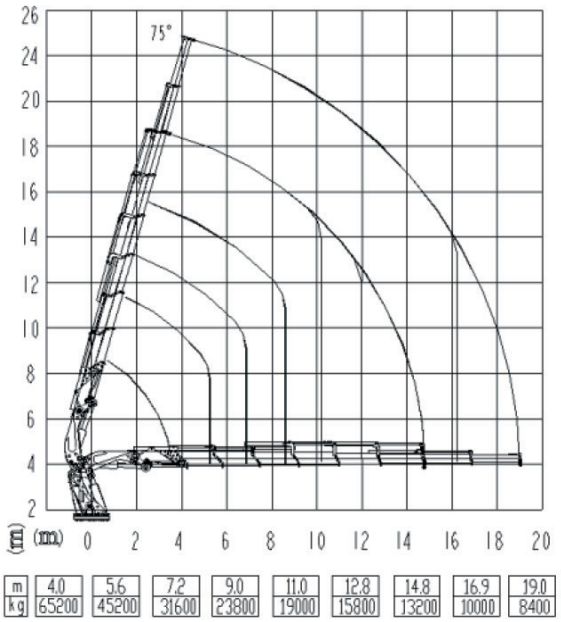

XCMG

www.xcmg-america.com

Presente em todo o Brasil.



MARKETING XCMG BRASIL | V1-MAIO 2024

As ilustrações não mostram necessariamente a versão padrão da máquina, devido a nossa política de melhoria contínua, reservamo-nos o direito de modificar as especificações e projeto sem aviso prévio ou obrigação de qualquer espécie. Certos produtos podem estar indisponíveis em algumas regiões. Consulte a XCMG ou revendedor autorizado mais próximo para verificar disponibilidade ou esclarecer dúvidas.