XCB-L35

EMPILHADEIRA ELÉTRICA



WHATSAPP
(38) 3690-6144

XCMG
www.triamanorte.com.br

XCB-L35 - Empilhadeira Elétrica

Principais Características de Desempenho

A máquina empilhadeira elétrica XCMG XCB-L35 é uma inovação de alto desempenho, com peso total de 5,3 toneladas, capacidade em centro de carga nominal de 3,5 toneladas, velocidade de elevação com carga total de 310mm/s e potência do motor em acionamento de 22,3 hp. Projetada para eficiência e precisão, a XCB-L35 oferece resultados excepcionais em projetos de elevação.

Principais Parâmetros Técnicos

		Unidade	Parâmetro
Recursos	Tipo de bateria	-	Lithium Cell
	Tipo de operação	-	Sentado
	Capacidade em centro de carga nominal	kg	3500
	Capacidade em centro de carga - distância	mm	500
	Distância entre eixos	mm	1680
Pneus	Tipo do pneu (frontais/traseiros)	-	Rodas pneumáticas
	Quantidade de pneus (frontais/traseiros	-	2/2
	Tamanho dos pneus (frontais)	-	23x9-10
	Tamanho dos pneus (traseiros)	-	18x7-8
Performance	Velocidade de Condução (carga)	km/h	16/17
	Velocidade de elevação (carga total/sem carga)	mm/s	350/450
	Escalabilidade máxima (carga total/sem carga)	%	20/20
Peso	Peso total (bateria inclusa)	kg	5300
	Carga do eixo: sem carga (eixo frontal/eixo traseiro)	kg	2180/3120
	Carga do eixo com carga máxima (eixo frontal/eixo traseiro)	kg	7700/1100
Bateria	Voltagem da bateria	V	83,2
	Capacidade da bateria (bateria de chumbo ácido/bateria de lítio)	Ah	300
Motor e Controlador	Sistema de controle eletrônico	-	AC
	Potência do motor de acionamento	kW(hp)	16.6(22.3)
	Potência do motor da bomba	kW(hp)	16(21.4)
Freio de serviço		-	Hidráulico
Freio de estacionamento		-	Mecânico
Pressão do sistema		MPa	16

Dimensões		Unidade	Parâmetro
A	Distância de carga	mm	470
β/α	Inclinação do mastro(frente/trás)	°	6/12
C	Altura de elevação padrão	mm	3000
D	Altura do mastro abaixado	mm	2090
E	Altura da proteção superior	mm	2200
F	Altura do mastro estendido	mm	4085
G	Elevação livre	mm	145
H	Comprimento total (garfo)	mm	3775
I	Comprimento total (sem o garfo)	mm	2555
J	Largura total	mm	1280
K	Distância mínima do solo parte inferior do mastro	mm	125
L	Distância mínima do solo parte inferior do chassi (com carga/sem carga)	mm	135
M	Raio de giro mínimo	mm	2270
N	Largura do eixo dianteiro	mm	1060
O	Largura do eixo traseiro	mm	971
Largura mínima do corredor em ângulo reto (palete 1000x1000 mm, espaço livre 200 mm)		mm	4160
Largura mínima do corredor em ângulo reto (palete 1200x1200 mm, espaço livre 200 mm)		mm	4160

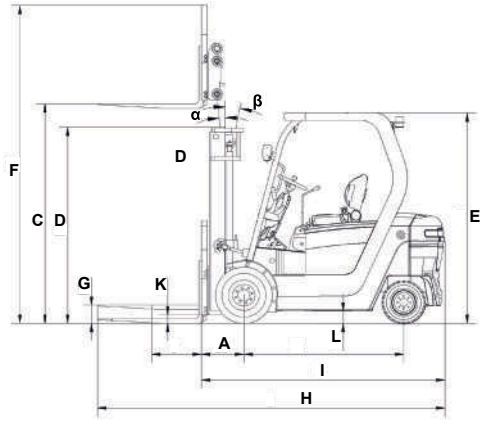

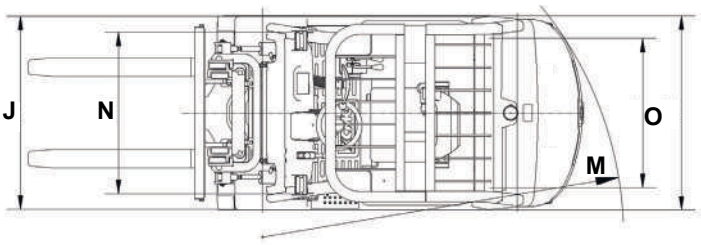

MARKETING XCMG BRASIL | V1-SETEMBRO, 2024