XCB-PW100
EMPILHADEIRA ELÉTRICA



WHATSAPP
(38) 3690-6144

XCMG
www.triamanorte.com.br

XCB-PW100.indd 1 09/04/2026 11:16:38

XCB-PW100 • EMPILHADEIRA ELÉTRICA

Item		Unidade	
Recursos	Bateria	-	Bateria de chumbo-ácido/lítio
	Modo de operação	-	Sentado
	Capacidade nominal de elevação	kg	10000
	Distância do centro de carga	mm	600
	Distância da suspensão dianteira	mm	660
	Distância entre eixos	mm	2580
Peso	Peso bruto	kg	14635
	Carga no eixo dianteiro/traseiro, carga total	kg	22078/2557
	Carga no eixo dianteiro/traseiro, sem carga	kg	3193/7442
Rodas	Pneus	-	Maciços
	Especificações das rodas dianteiras	-	8.25-15
	Especificações das rodas traseiras	-	250-15
	Números de rodas dianteiras/traseiras	-	4x/2
	Largura do eixo dianteiro	mm	1636
	Largura do eixo traseiro	mm	1524
Desempenho	Velocidade máx. de condução, carga total/sem carga	km/h	14/16
	Velocidade máx. de elevação, carga total/sem carga	mm/s	250/340
	Velocidade de redução, carga total/sem carga	mm/s	380/420
	Capacidade máx. de inclinação, carga total/sem carga	%	15/20
	Freio de serviço/freio de estacionamento	-	Hidráulica mecânica
Acionamento	SE2=60min Potência de deslocamento do motor, S2=60 min, sistema de trabalho	kW	18x2
	Elevação da potência do motor, S3=15%, sistema de trabalho kW 26,5x2	kW	26,5x2
	Capacidade da bateria Chumbo-Ácido	V/ah	80/900
	Peso da bateria	kg	1590x2
Outros	Pressão do sistema hidráulico	-	
	Nível de ruído	-	

Dimensões					
Ângulo de inclinação da torre, dianteiro/traseiro	°	6/9	Comprimento total (excluindo garfo paleteiro)	mm	3573
Altura de descida da torre	mm	2924	Largura total	mm	2116
Altura de elevação livre	mm	180	Dimensões do garfo (CxLxA)	mm	1220x175x80
Altura máx. de elevação	mm	3000	Largura do garfo	mm	1916
Altura máx. de elevação da torre (com chassi)	mm	4345	Distância mínima do solo (torre)	mm	150
Altura do suporte de proteção	mm	2476	Distância mínima do solo (chassi)	mm	180
Altura do assento (fora do solo)	mm	1350	Raio de giro mínimo	mm	3210
Altura do pino de tração	mm	535	Raio de giro interno	mm	253
Comprimento total (incluindo garfo paleteiro padrão)	mm	4793			

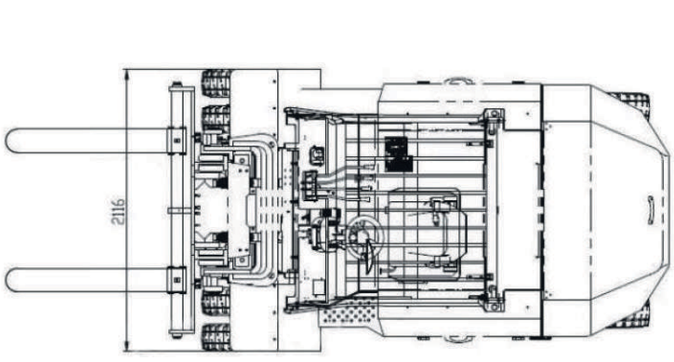

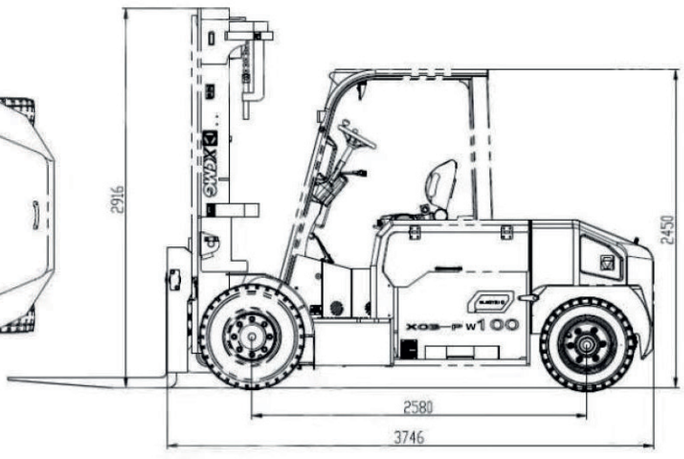

XCB-PW100.indd 2 09/04/2026 11:16:39