XCT110BRI
CAMINHÃO GUINDASTE



WHATSAPP
(38) 3690-6144

XCMG
www.triamanorte.com.br

XCT110BRI • CAMINHÃO GUINDASTE

Item				Unidade	Parâmetro
Dimensões	Dimensões			mm	14575×2760×3990
	Base de roda			mm	2000+4000+1500
	Pista (Dianteira/ Traseira)			mm	2354/2354/2325/2325
	Saliência dianteira/traseira			mm	2540/2380/2525/2380
	Extensão dianteira/ traseira			mm	1971/184/1986/184
Peso	Peso máximo admissível			kg	47500
	Eixo de carga	1° eixo		kg	12000
		2° eixo		kg	12000
		3° eixo		kg	11750
		4° eixo		kg	11750
Motor	Modelo			-	WP12G375E300
	Potência nominal			kW/(r/min)	276/1900
	Máxima potência líquida			kW/(r/min)	276/1900
	Torque de saída máxima			N.m/(r/min)	1800/(1000 ~ 1400)
Deslocamento	Velocidade máxima de deslocamento			km/h	≥90
	Velocidade mínima de deslocamento			km/h	1.7 ~ 3
	Diâmetro mínimo de giro			m	≤20
	Diâmetro mínimo de giro na ponta da lança			m	≤26
	Distância mínima ao solo			mm	367
	Ângulo de entrada			°	20
	Ângulo de saída			°	13
	Distância de travagem (a 30 km/h)			m	≤10
	Capacidade máxima de nivelamento			%	≥45
	Consumo de combustível por 100 km			L	45
	Nível de ruído exterior			dB(A)	≤88
	Nível de ruído na posição sentada			dB(A)	≤90
Performance	Capacidade nominal de elevação total			t	110
	Raio de trabalho nominal mínimo			m	3
	Raio de giro na plataforma giratória	Contrapeso		mm	4465
		Guincho auxiliar		mm	4580
	Momento máximo de carregamento	Lança de base		kN.m	3704
		Lança totalmente estendida		kN.m	2410
		Lança totalmente estendida + Jib		kN.m	1804
	Estabilizadores	Longitudinal		m	7.95
		Lateral		m	7.9
	Altura do guincho	Lança de base		m	13.3
		Lança totalmente estendida		m	60
		Lança totalmente estendida + Jib		m	83,5
	Comprimento da lança	Lança de base		m	12.8
		Lança totalmente estendida		m	60
		Lança totalmente estendida + Jib		m	86.5
	Ângulo de deslocamento do jib			°	0 / 15 / 30
Velocidade de Trabalho	Tempo de elevação da lança			s	≤65
	Lança que prolonga totalmente o tempo			s	≤580
	Velocidade máxima de giro			r/min	1.8
	Tempo de extensão e retração do estabilizador	Feixe do estabilizador	Retraindo	s	≤30
			Estendendo	s	≤40
		Macaco estabilizado	Retraindo	s	≤30
			Estendendo	s	≤40
	Velocidade de içamento (linha única, 4ª camada, sem carga)	Guincho principal		m/min	≥130
		Guincho para lança basculante		m/min	≥90
Ruído	Nível de ruído exterior			dB/(A)	≤109
	Nível de ruído na posição sentada			dB/(A)	≤85

Dimensões								
Tipo de pneu	A	B	D	E	R1	R2	R3	H
385/95 R25	20°	13°	3990mm	2760mm	13000mm	11800mm	10000mm	367mm

MARKETING XCMG BRASIL | V1-JULHO, 2024

XCT110BRI • CAMINHÃO GUINDASTE

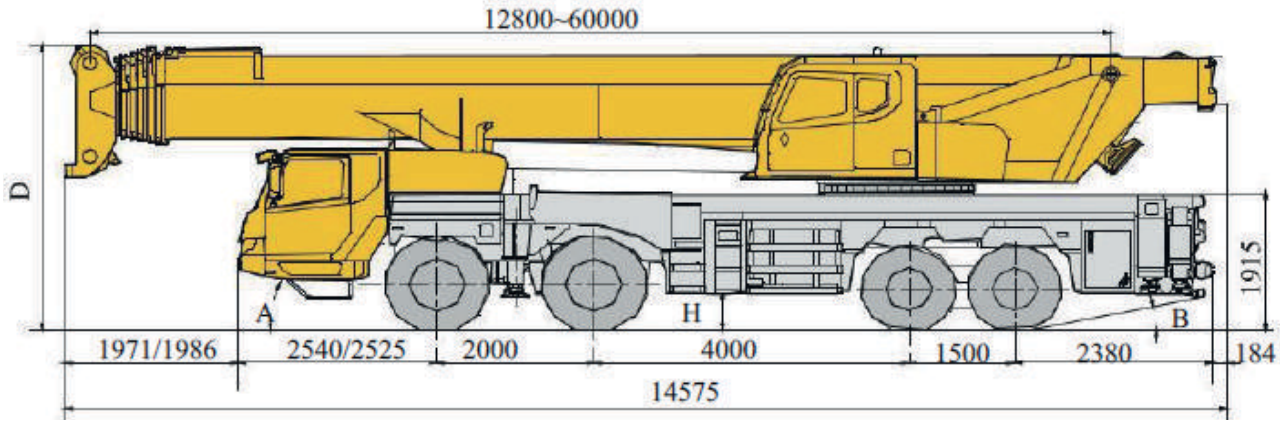

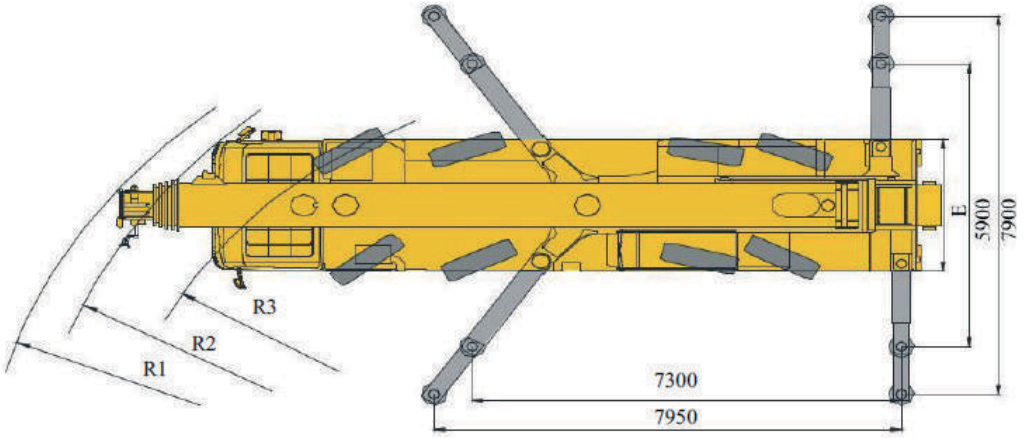

Capacidades de elevação (Comprimento da lança T 12.8~60m)													
Termos de trabalho: Estabilizador = (7.95m-7.9m)/ Operação = (360° da lança)/ Contrapeso = (15T)													
Extensão da lança / Raio	12.8	17.1	21.4	25.8	30.1	34.5	38.8	43.2	47.5	51.8	56.2	60	Extensão da lança / Raio
3	110.0	82.5	75.0										3
3.5	90.0	80.0	73.5										3.5
4	79.7	79.0	73.1	68.0									4
4.5	70.2	70.7	69.7	67.5									4.5
5	62.6	63.6	63.2	62.7	60.5								5
6	51.3	52.2	51.8	51.3	52.0	47.0							6
7	43.1	44.0	43.6	43.2	44.5	44.5							7
8	37.0	37.9	37.4	39.1	38.8	38.3	34.5						8
9	30.7	32.6	33.5	33.8	33.4	32.7	30.5	28.1					9
10		26.9	27.7	28.0	27.6	27.0	26.4	26.2	24.0				10
12		19.5	20.3	20.4	20.2	19.9	20.2	19.8	20.0	19.5	16.9		12
14			15.8	16.2	16.5	16.7	15.8	16.4	16.1	15.6	15.3	14.0	14
16			12.6	13.2	13.3	13.5	13.3	13.2	12.9	12.6	12.2	12.2	16
18				10.9	11.0	11.2	11.0	10.9	10.5	10.3	9.8	9.9	18
20				9.1	9.2	9.4	9.2	9.1	8.8	8.5	8.1	8.1	20
22					7.8	7.9	7.8	7.7	7.4	7.1	6.8	6.8	22
24					6.8	6.8	6.7	6.6	6.3	6.0	5.7	5.7	24
26						5.9	5.8	5.7	5.4	5.1	4.7	4.8	26
28						5.1	5.0	4.9	4.6	4.3	4.0	4.0	28
30							4.3	4.2	4.0	3.7	3.2	3.3	30
32							3.8	3.6	3.3	3.1	2.7	2.8	32
34								3.2	2.9	2.6	2.3	2.3	34
36								2.7	2.4	2.2	1.8	1.8	36
38									2.1	1.8	1.4	1.4	38
40									1.7	1.4	1.1	1.1	40
42										1.2			42

XCMG

www.triamanorte.com.br

Presente em todo o Brasil.



MARKETING XCMG BRASIL | V1-JULHO, 2024

As ilustrações não mostram necessariamente a versão padrão da máquina, devido a nossa política de melhoria contínua, reservamo-nos o direito de modificar as especificações e projeto sem aviso prévio ou obrigação de qualquer espécie. Certos produtos podem estar indisponíveis em algumas regiões. Consulte a XCMG ou revendedor autorizado mais próximo para verificar disponibilidade ou esclarecer dúvidas.