XD103

COMPACTADOR TANDEM VIBRATÓRIO



WHATSAPP
(38) 3690-6144

XCMG
www.triamanorte.com.br

XD103 • COMPACTADOR TANDEM VIBRATÓRIO

Categoria	Item	Unidade	Parâmetro
Capacidade de Operação	Peso operacional	kg	10000
	Massa de distribuição da roda dianteira	kg	5000
	Massa de distribuição da roda traseira	kg	5000
Motor	Fabricante	-	Cummins
	Modelo	-	QSF3.8 - C115
	Controle elétrico	-	✓
	Pressurizado de quatro	-	✓
	Water cooling	-	✓
	Cilindros em linha	-	✓
	Potência/rpm	kW(hp)/rpm	86(115)/2200
Desempenho	Velocidade de deslocamento	km/h	12
	Velocidade nominal	r/min	2300
	Capacidade de trabalho em rampa	°	35°
	Ângulo de oscilação	°	10°
	Ângulo de direção	°	38°
	Raio mínimo de giro (interno/externo)	mm	4070/5820
	Amplitude nominal	mm	0.35/0.60
	Carga linear estática	kN	280
	Frequência de vibração	Hz	55/45
	Força em alta frequência	kN	90/110
Sistema Hidráulico	Sistema de direção	MPa	16
	Pressão de carga	MPa	2.5
	Sistema de acionamento	MPa	40
	Sistema de vibração	MPa	35
Sistema Elétrico	Tensão do sistema	V	24
Capacidades	Rolo de pressão	l/roda	28
	Tanque de combustível	l	167
	Tanque de óleo hidráulico	l	77
	Tanque de água	l	2×370
	Lubrificação do motor	l	18
Ambiente aplicável	Temperatura ambiente	°C	-10°~+40°
	Altitude	m	≤2000

Dimensões							
A	Distância entre eixos	mm	3470	H1	Altura de direção	mm	2200
B	Largura total	mm	2030	D	Diâmetro do rolo	mm	1150
C	Altura do rolo	mm	535	S	Espessura do rolo	mm	16
L	Comprimento total	mm	4900	W	Largura de pavimentação	mm	1750
H	Altura total	mm	3087	O	Diferença entre chassi e cilindro	mm	146

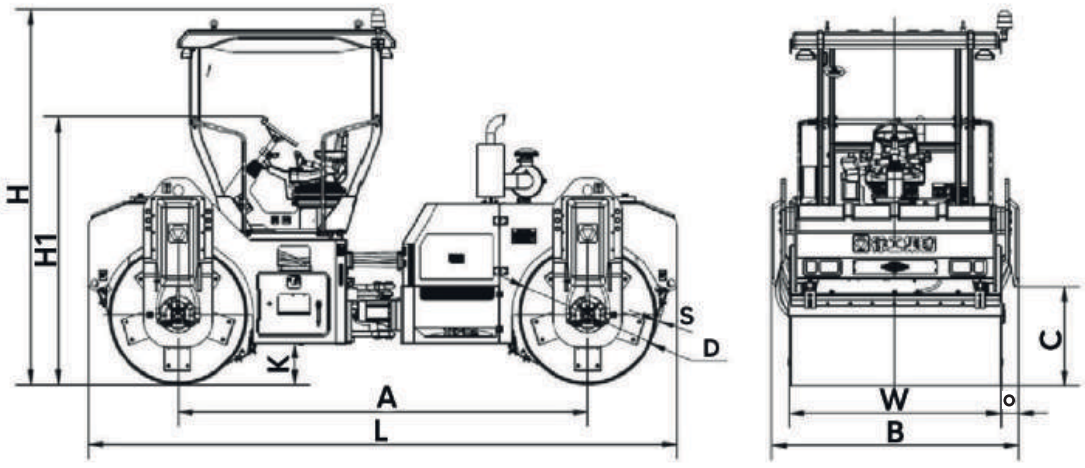

MARKETING XCMG BRASIL | V1-MAIO, 2025