XDA40
CAMINHÃO DE MINERAÇÃO



WHATSAPP
(38) 3690-6144

XCMG
www.triamanorte.com.br

XDA40 • CAMINHÃO DE MINERAÇÃO

O caminhão XDA40 é uma referência em desempenho e confiabilidade na área de mineração. Equipado com motor de 470hp de potência, este caminhão demonstra excepcional capacidade de tração, mesmo em terrenos desafiadores. Seu peso operacional de 73t contribui para a estabilidade durante o transporte de cargas volumosas. Com uma capacidade de carga de 39t, o XDA40 garante uma movimentação eficiente de materiais em larga escala.

Item			Unidade	Parâmetro
Capacidade de Operação	Peso vazio		kg	34000
	Payload		kg	39000
	Peso operacional		kg	73000
	Velocidade máxima		km/h	60
	Capacidade de trabalho em rampas		°	45
Motor	Modelo		-	Mercedes-Benz OM502
	Potência		kW/hp/rpm	350/469/1800
	Torque máximo		N.m/rpm	2300/1300
	Tração		-	6 x 6
Pneu	Pneu		-	29.5R25
Distribuição de peso	Descarregado	Frente	kg	17000 (50%)
		Traseira	kg	17000 (50%)
	Carregado	Frente	kg	21600 (29%)
		Traseira	kg	51400 (71%)
Dados operacionais	Altura de carregamento		mm	3180
	Raio mínimo de giro		mm	8805
	Tempo de levantamento da caçamba		s	12
	Ângulo de levantamento da caçamba		°	70
	Volume da caçamba		m^3	17,5/18,5
	Volume da caçamba coroada		m^3	22,9/24
Capacidades	Tanque de combustível		L	550
	Tanque de óleo hidráulico		L	300
	Óleo do motor		L	60
	Sistema de arrefecimento		L	240

Dimensões							
A	Comprimento máximo	mm	10780	M	Altura de carregamento	mm	3180
B	Largura máxima	mm	3920	N	Altura máxima basculado	mm	7220
C	Altura máxima	mm	4069	O	Ângulo de giro da cabine	°	45
D	Distância entre eixos dianteiro-meio	mm	4450	P	Raio mínimo de giro (interno)	mm	4255
E	Distância entre eixos meio-traseiro	mm	1940	Q	Raio mínimo de giro (externo)	mm	8865
F	Comprimento total (sem tampa de caçamba)	mm	10690	R	Largura da caçamba (borda interna)	mm	3062
G	Comprimento da caçamba	mm	6180	S	Largura da caçamba (borda externa)	mm	3370
H	Ângulo de inclinação de caçamba	°	70	T	Distância entre cilindros hidráulicos	mm	3479
I	Altura da cabine em relação ao solo	mm	3793	U	Distância entre pneus (interna)	mm	1830
J	Ângulo de entrada	°	25	V	Comprimento de eixo	mm	2600
K	Vão livre do solo	mm	580	W	Distância entre pneus (externa)	mm	3370
L	Vão livre com a caçamba basculada	mm	940				

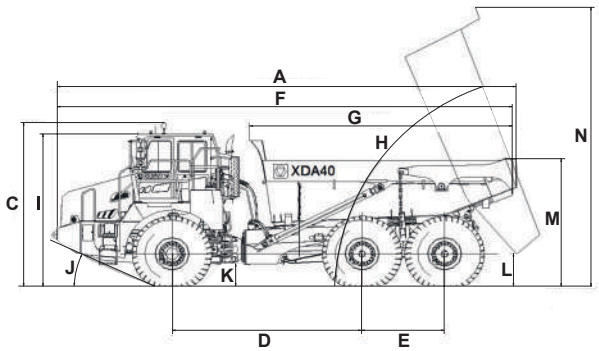

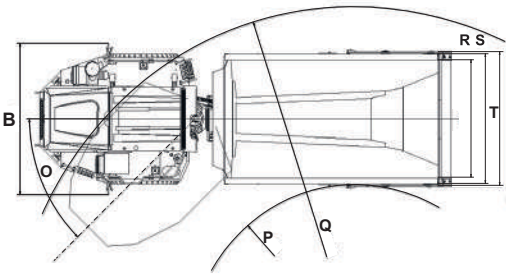

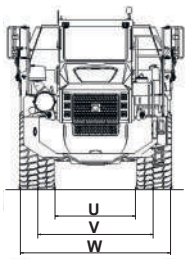

MARKETING XCMG BRASIL | V1-MAIO, 2024