XG105
CAMINHÃO DE MINERAÇÃO



WHATSAPP
(38) 3690-6144

XCMG
www.triamanorte.com.br

XG105 • CAMINHÃO DE MINERAÇÃO

O caminhão de mineração dumper modelo XG105 é uma solução robusta e eficiente para operações de transporte de carga pesada em ambientes de mineração. Com uma capacidade operacional de 70.000 kg e um peso de 35.000 kg em condições de prontidão, o XG105 destaca-se pela sua potência, com um motor WP13G530E310 de 12,54 litros de cilindrada, atendendo aos padrões de emissões Tier III. Sua transmissão Allison4800, combinada com um tanque de combustível de alumínio de 700 litros, garante autonomia e eficiência. Equipado com pneus 16.00R25 e uma suspensão robusta, o XG105 proporciona estabilidade em terrenos desafiadores. Com opções personalizadas, como corpo de carga customizado e sistema multimídia, este caminhão é ideal para aplicações exigentes no setor de mineração.

Item			Unidade	Parâmetro
Capacidade de Operação	Peso vazio		kg	35000
	Payload		kg	70000
	Peso operacional		kg	105000
Motor	Modelo		-	WP13G530E310
	Potência		kW(hp)/rpm	390(523)/2100
	Torque máximo		N.m/rpm	2300/1200~1600
	Injeção direta		-	✓
	4 tempos		-	✓
	Arrefecimento à água		-	✓
	Número de cilindros		-	6 em linha
	Cilindrada		l	12.54
Transmissão	Modelo		-	Allison 4800 WBD
	Tipo		-	Aut. 12 velocidades
	Relação de torque		-	2.5;1
Rodagem	Tração		-	6 × 4
	Pneu		-	16.00R25
Dados operacionais	Velocidade máxima		km/h	40
	Diâmetro mínimo de giro		mm	24000
	Capacidade de trabalho em rampas		°	30
	Dimensões do interior da caçamba	Comprimento	mm	6400
		Largura	mm	3500
		Altura	mm	1600
Capacidades	Tanque de combustível		l	700
	Óleo da transmissão		l	51
	Óleo do motor		l	30
	Sistema de arrefecimento		l	106

Dimensões							
L1	Balanço dianteiro	mm	1755	Ba	Trilha da roda (F)	mm	2740
L2,L3	Primeira e segunda distância entre eixos	mm	4000+1750	Bb	Largura total	mm	3760
L4	Balanço traseiro	mm	2005	H	Altura máxima	mm	4300
L	Comprimento máximo	mm	9460	H1	Altura da cabine	mm	3500

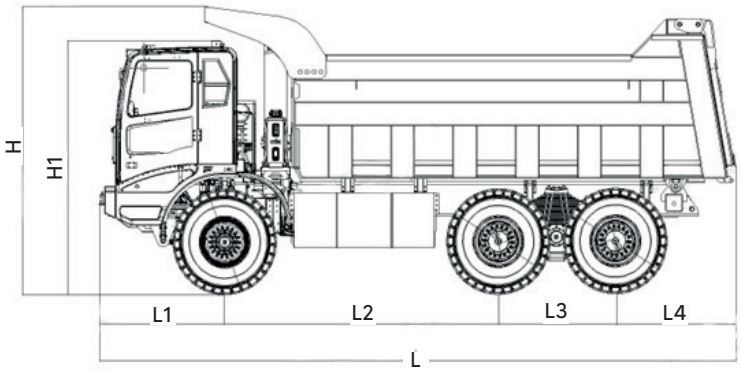

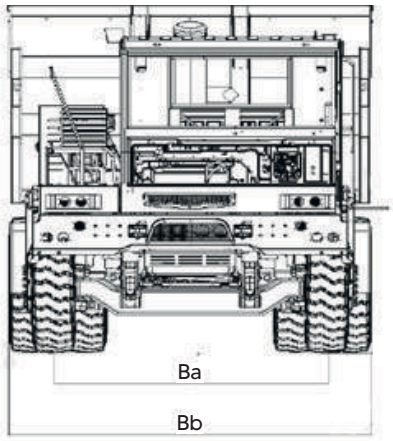

MARKETING XCMG BRASIL | V1-JUNHO, 2024