# XG110
## CAMINHÃO DE MINERAÇÃO




WHATSAPP
(38) 3690-6144

XCMG
www.triamanorte.com.br

# XG110 • CAMINHÃO DE MINERAÇÃO

O caminhão de mineração modelo XG110 é uma solução robusta e eficiente para operações de transporte de carga pesada em ambientes de mineração. Com uma capacidade de carga de 70.000 kg e um peso de 37.000 kg em condições de prontidão, o XG110 destaca-se pela sua potência, com um motor de 13,5 litros de cilindrada. Sua transmissão Allison 4870 ORS AT, combinada com um tanque de combustível de alumínio de 700 litros, garante autonomia e eficiência. Equipado com pneus 16.00R25 e uma suspensão robusta, o XG110 proporciona estabilidade em terrenos desafiadores.

| Categoria | Item | | Unidade | Parâmetro |
|---|---|---|---|---|
| Capacidade de operação | Peso vazio | | kg | 37.000 |
| | Payload | | kg | 70.000 |
| | Peso bruto total (PBT) | | kg | 107.000 |
| Motor | Marca/Modelo | | - | Weichai WP14TG765E304 |
| | Potência nominal/Rotação | | kW(hp)/rpm | 562(754)/1.900 |
| | Potência máxima | | kW(hp) | 570(765) |
| | Torque máximo | | N.m | 2.300 |
| | Cilindrada | | l | 13,5 |
| Transmissão | Marca/Modelo | | - | Allison 4870 ORS AT |
| | PTO | | - | ✓ |
| Rodagem | Tração | | - | 6×4 |
| | Pneu | | - | 16.00R25 |
| Dados operacionais | Velocidade máxima | | km/h | 40 |
| | Tanque de combustível | | l | 700 |
| | Capacidade de trabalho em rampas | | % | 38,2 |
| Caçamba | Dimensões internas da caçamba | Comprimento | mm | 6.400 |
| | | Largura | mm | 3.500 |
| | | Altura | mm | 1.800 |
| | Altura basculada | | mm | 8.500 |
| | Ângulo basculada | | ° | 46-48 |
| | Tempo de elevação | | s | 30 |
| | Menor tempo | | s | 20 |
| | Volume da caçamba | | $m^3$ | 39,3 (padrão) / 46,8 (coroada) |
| Cabine | K20 - Cabine unilateral à esquerda | | | |
| | Potência de resfriamento AC | | kW | 4,41 |
| | Potência de aquecimento AC | | kW | 7,62 |
| Eixos | Relação de velocidade | | - | 21.398 |
| Suspensão | Dianteira - Hidropneumática | | | |
| | Traseira - 15 lâminas (30mm x 15) | | | |
| Dimensões | Distância mínima do solo | | mm | 380 |
| | Diâmetro mínimo de giro | | mm | 24.000 |
| | Ângulo de entrada e de saída | | ° | 33/50 |

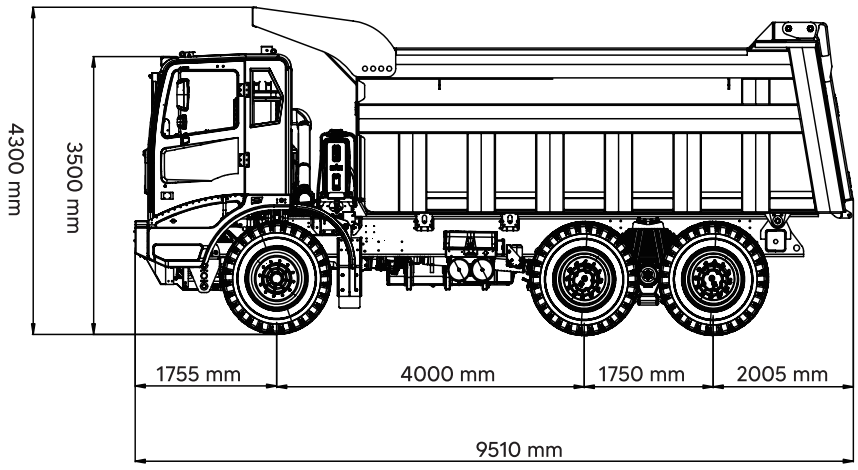


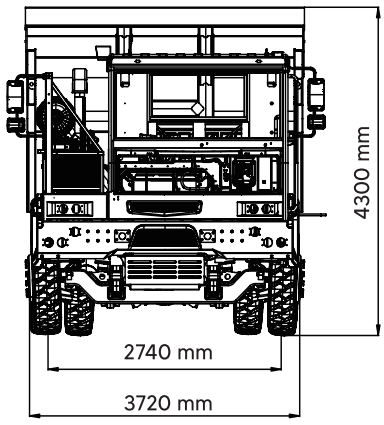


MARKETING XCMG BRASIL | V1-MAIO, 2025