XG90H

CAMINHÃO DE MINERAÇÃO



WHATSAPP
(38) 3690-6144

XCMG
www.triamanorte.com.br

XG90H • CAMINHÃO DE MINERAÇÃO

Item		Unidade	Parâmetro
Performance	Tração	✓	6x4
	Peso do caminhão	kg	30000
	Payload	kg	60000
	Peso carregado	kg	90000
	Velocidade máxima	km/h	40
	Dlâmetro mínimo de giro	m	12
	Gradeabilidade	%	32
	Tanque de combustível	L	700
Dimensões	Dimensões do caminhão	mm	9460 x 3640 x 4300
	Entre-eixos	mm	4000+1700
	Altura mínima do solo	mm	380
	Dimensões da caçamba	mm	6200 x 3400 x 1600
	Volume da caçamba (rasa/coroada)	m³	33/38
Cabine	Modelo	✓	HANWO P9
	N° permitido de pessoas	✓	1
Motor	Modelo	✓	WP13G530E310
	Padrão de emissão	✓	Tier III
	Volume	L	12.54
	Potência máxima	hp	523
	Torque máximo	N.m	2300
	Aspiração	✓	Turbo Intercooler
Transmissão	Modelo	✓	Fast-Cat FC6A250
	PTO (Tomada de força)	✓	AQH70
	Relação de marchas à frente	✓	4.4-0.61
	Relação de marcha à ré	✓	-3.97
Eixo	Eixo dianteiro	t	25
	Eixo traseiro	t	35
	Taxa de redução principal (PENGXIANG/HANDE)	✓	17.2/18.722
Pneu	Aro	✓	11.00VR-25
	Pneu	✓	16.00R25
Chassi	Barra principal	mm	480
	Largura do chassi	mm	1150
Suspensão	Dlanteira	✓	Amortecedor hidro-pneumático
	Traseira	Feixe de molas	17
Freios	Tipo	✓	Tambor

Dimensões							
L1	Comprimento da cabine	mm	1755	H2	Altura da cabine à partir do solo	mm	3596
L2	Primeiro entre-eixos	mm	4000	H3	Altura da caçamba	mm	1600
L3	Segundo entre-eixos	mm	1700	H	Altura máxima	mm	4300
L4	Eixo à extremidade traseira	mm	2005	Ba	Eixo	mm	2740
L5	Comprimento da caçamba	mm	6200	Bb	Largura geral	mm	3640
L	Comprimento total	mm	9460	Bc	Largura máxima	mm	4010
H1	Altura da cabine à partir do solo	mm	3636				

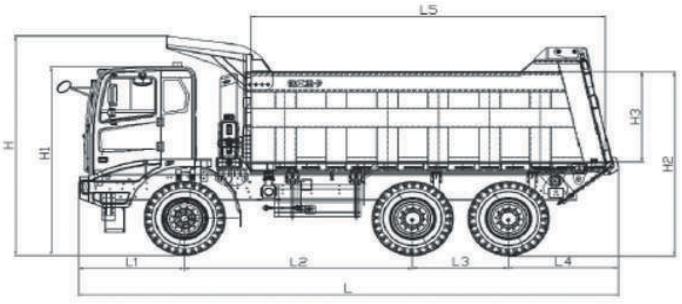

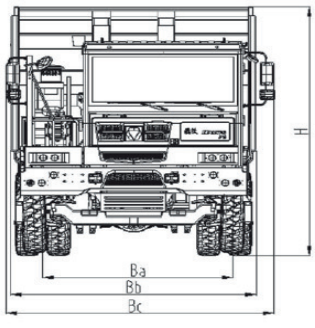

MARKETING XCMG BRASIL | V1-ABRIL 2024