XGA16ACK

PLATAFORMA ARTICULADA ELÉTRICA



WHATSAPP
(38) 3690-6144

XCMG
www.triamanorte.com.br

XGA16ACK • PLATAFORMA ELEVATÓRIA MÓVEL DE TRABALHO ARTICULADA ELÉTRICA

CARACTERÍSTICAS TÉCNICAS

ESPECIFICAÇÕES

- 16.5 m altura de trabalho;
- Até 256/350 kg de capacidade de elevação.

PRODUTIVIDADE

- 1,83 m × 0,76 m dimensões do cesto/plataforma;
- 2 rodas motrizes;
- 2 rodas direcionais;
- 30% de gradeabilidade;
- Rotação da plataforma 160°;
- Rotação da base de 355°;
- Alarme de subida e descida do cesto;
- Alarme de inclinação;
- Alarme de sobrecarga;
- Buzina;
- Proteção sobre carga do motor;
- Parada de emergência;
- Unidades de energia de emergência;
- Sistema de freio em 2 rodas.

MOTOR

- 1.9kW/12V DC Unidade de controle de emergência;
- 12V DC Controle proporcional.

OPCIONAIS

- Bandeja de ferramentas;
- Luz de trabalho da plataforma;
- Pneus sólidos não marcantes;
- Tomada auxiliar no cesto.

GRÁFICO DE CURVAS DE TRABALHO

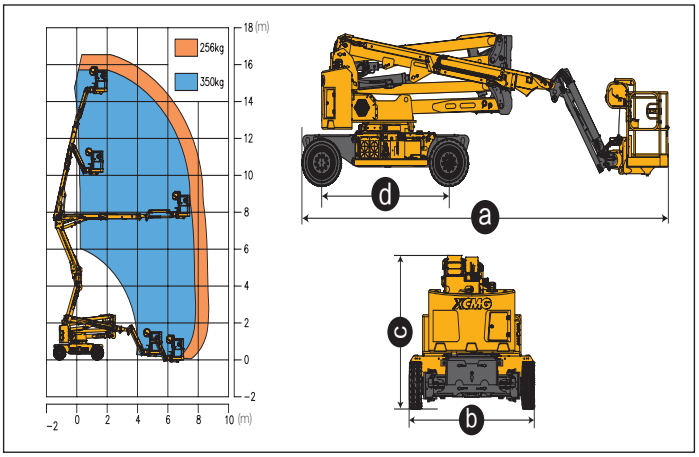

Item	Unidade	XGA16ACK
Altura de trabalho	m	16.5
Altura da plataforma	m	14.5
Alcance horizontal	m	8.6
Capacidade de peso	kg	256/350
Capacidade de ocupação	-	2
Ângulo da primeira lança	°	0~65
Ângulo da segunda lança	°	-11~+75
Ângulo do JIB	°	-65~+70
Rotação da base	°	355
Rotação da plataforma	°	160
Velocidade de deslocamento (retraida/extendida)	km/h	4.8/0.6
Raio de giro (interno/externo)	m	3.2/4.7
Balanço traseiro	mm	0
Distância do solo	mm	250
Gradeabilidade	%	30
Pneus	-	250-15/7.5
Slstema de controle	-	12V DC Controle proporcional
Unidade de controle de emergência	kW/V	1.9/12 DC
Bateria (padrão)	V/Ah	51.2/456 Lítio
Carregador (padrão)	V/A	48/60 Lítio
Unidade de força principal	kW/V	12/32
Motor de deslocamento	kW/V	3.3/32
Tanque hidráulico	l	82
Peso	kg	7400
Dimensões da plataforma	mm	1830×760
a Comprimento (transporte)	mm	6785/6700
b Largura	mm	2320
c Altura	mm	2350
d Distância entre eixos	mm	2360

MARKETING XCMG BRASIL | V2-FEVEREIRO, 2026