XGA20E
PLATAFORMA ARTICULADA



WHATSAPP
(38) 3690-6144

XCMG
www.triamanorte.com.br

XGA20E • PLATAFORMA ELEVATÓRIA MÓVEL DE TRABALHO ARTICULADA

CARACTERÍSTICAS TÉCNICAS

ALTURA E CAPACIDADE DE CARGA

- 20,63m altura de trabalho;
- Até 256/350kg capacidade de peso.

CARACTERÍSTICAS TÉCNICAS

- 1,83x0,76m dimensões do cesto/plataforma;
- 4 rodas motrizes;
- 2 rodas direcionais;
- 45% de gradeabilidade;
- Pneus sólidos;
- Inclinômetro;
- Rotação de plataforma 160°;
- Rotação da base de 360° contínuo;
- Alarme de subida e descida (cesta/plataforma);
- Alarme de inclinação;
- Alarme da movimentação;
- Sistema de eixo oscilante;
- Controle multifunção totalmente proporcionais;
- Habilitador de acionamento;
- Horímetro;
- Travamento da base;
- Modo de alta e baixa velocidade;
- Control box;
- Display de funcionamento do motor;
- Controle de direção;
- Luz rotativa;
- Unidade de energia de emergência;
- Energia de emergência de 12V DC.

MOTOR

- Dispositivo de proteção do motor
- Kubota emissões de fase Euro V

OPCIONAIS

- Pneus de terreno acidentado preenchido com elastômero;
- Radiador de óleo hidráulico;
- Bandeja de ferramenta;
- Luz de trabalho da plataforma;
- Alimentação de CA para plataforma;
- Dispositivo anti-esmagamento na plataforma;
- Radiador de óleo hidráulico.

GRÁFICO DE CURVAS DE TRABALHO

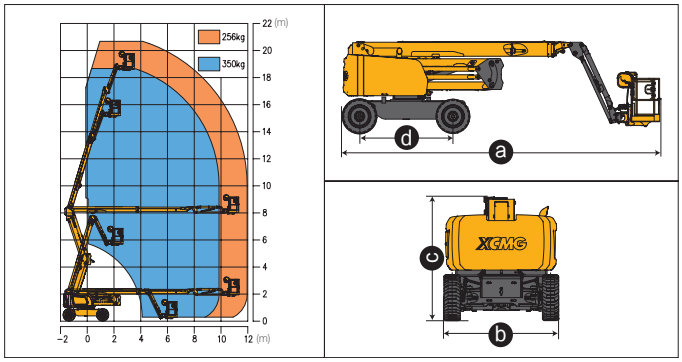

Item	Unidade	XGA20E
Altura de trabalho	m	20,63
Altura da plataforma	m	18,63
Alcance horizontal	m	12,08
Capacidade de peso	kg	256/350
Ângulo da primeira lança	°	0~+72
Ângulo da segunda lança	°	0~+73
Ângulo do Jib	°	-65~+70
Rotação da base	°	360
Rotação da plataforma	°	160
Balanço traseiro	mm	540
Velocidade de deslocamento	km/h	5.5
Raio de giro (interno/externo)	m	2.3/5.0
Distância do solo	mm	330
Gradeabilidade	%	45
Pneus	-	36x14-20 Pneus sólidos
Motor	-	Kubota V2403
Potência nominal	kW(r/min)	36.8/2700
Tanque de combustível	l	90
Tanque hidráulico	l	120
Peso operacional	kg	9900
Dimensões da plataforma	mm	1830x760
a Comprimento (para transporte)	mm	8520 (6260)
b Largura	mm	2300
c Altura	mm	2400
d Distância entre eixos	mm	2500

MARKETING XCMG BRASIL | V1-MAIO, 2025