XGA26 • PLATAFORMA ELEVATÓRIA MÓVEL DE TRABALHO ARTICULADA

CARACTERÍSTICAS TÉCNICAS

ALTURA E CAPACIDADE DE CARGA

26,38m altura de trabalho
Até 230kg capacidade de peso

CARACTERÍSTICAS TÉCNICAS

1,83x0,76m dimensões do cesto/plataforma
4 rodas motrizes
4 rodas direcionais
45% de gradeabilidade
Sistema de eixo oscilante
Inclinômetro
Rotação de plataforma 180°
Controle multifunção totalmente proporcionais
Habilitador de acionamento
Horímetro
Alarme de inclinação
Alarme de subida e descida (cesta/plataforma)
Alarme da movimentação
Rotação da base de 360° contínuo
Plataforma giratória capa
Modo de alta e baixa velocidade
Control box
Display de funcionamento do motor
Controle de direção
Luz rotativa
Unidade de energia de emergência

MOTOR

Dispositivos de proteção do motor
Motor Cummins

OPCIONAIS

Bandeja de ferramenta
Luz de trabalho da plataforma
Alimentação de CA para plataforma
Dispositivo anti-esmagamento na plataforma
Radiador de óleo hidráulico



GRÁFICO DE CURVAS DE TRABALHO

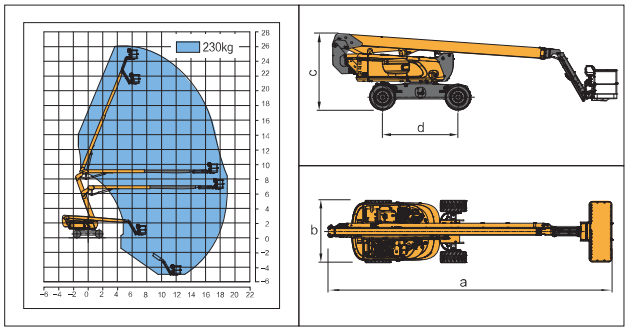

Item	Unidade	XGA20E
Altura de trabalho	m	26,38
Altura da plataforma	m	24,38
Alcance horizontal	m	18,90
Capacidade de peso	kg	230/350
Ângulo da primeira lança	°	-1~+70
Ângulo da segunda lança	°	-35~+68
Ângulo do JIB	°	-60~+68
Rotação da base	°	360
Rotação da plataforma	°	180
Balanço traseiro	mm	1330
Velocidade de deslocamento	km/h	5
Raio de giro (interno)	m	2.4
Raio de giro (externo)	m	4.2
Distância do solo	mm	300
Gradeabilidade	%	45
Pneus	-	33x12 Pneus sólidos
Motor	-	Cummins QSF2.8 71BHP
Potência nomial	kW(r/min)	53/2700
Tanque de combustível	L	180
Tanque hidráulico	L	150
Peso	kg	17800
Tamanho da plataforma	mm	2440x900x1150
a Comprimento	mm	9400
b Largura	mm	2490
c Altura	mm	3000
d Distância entre eixos	mm	3000

MARKETING XCMG BRASIL | V1-FEVEREIRO, 2023