XGA90

CAMINHÃO DE MINERAÇÃO



WHATSAPP
(38) 3690-6144

XCMG
www.triamanorte.com.br

Lâmina XGA90.indd 1 09/02/2026 14:34:00

XGA90 • CAMINHÃO DE MINERAÇÃO

Item			Unidade	Parâmetro
Performance	Tração		-	6 x 4
	Carga nominal		kg	60.000
	Peso operacional		kg	35.000
	Tanque de combustível: Alumínio		L	700
	Potência		hp	530
	Velocidade máxima		km/h	40
	Gradeabilidade		%	≥32
	Raio mínimo de giro		m	12
Motor	Modelo		-	WP13G530E310
	Potência máxima		hp	530
	Cilindrada		L	12,54
	Potência nominal		kW / rpm	390 / 2.100
	Torque máximo		N.m	2.300
Cabine	Tipo de cabine		-	K20 - Saída à esquerda
	Lado de direção		-	Volante à esquerda
	Ar-condicionado:	Potência de refrigeração	kW	5
		Potência de aquecimento	kW	7
Transmissão	Modelo		-	Allison 4800 WBD AT
	PTO		-	Padrão
Eixos	Eixo dianteiro / intermediário / traseiro		t	25 / 40 / 40 (HANDE)
	Relação de redução		-	21,398
Suspensão	Dianteira		-	Suspensão pneumática óleo-gás
	Traseira		-	Feixe de molas - 15 lâminas (30 mm × 15)
Caçamba	Dimensões internas		mm	6.000 × 3.500 × 1.600
	Espessura do fundo		mm	16
	Configuração: Estrutura soldada. Aquecimento do fundo (padrão)			
	Sistema de basculamento	Ângulo de elevação	°	46 - 48
		Tempo de subida	s	≈ 30
		Tempo de descida	s	≈ 20
	Volume da caçamba	Rasa (Struck)	m^3	33
		Coroada (Heaped - SAE 2:1)	m^3	40
Outros	Sistema de freio		-	Tambor
	ABS		-	Não
	Pneus		-	16.00 R25
Opcionais	Câmera de ré, Sistema multimídia, GPS			
Outras dimensões	Altura do chassi		mm	480
	Largura externa		mm	1.150
	Espessura		mm	14
	Altura mínima do solo		mm	380
	Bitola traseira		mm	2.670
	Ângulo de aproximação / Ângulo de saída		°	33 / 50

Dimensões							
A	Comprimento	mm	9.100	F	Bitola dianteira	mm	2.740
B	Largura	mm	3.760	G	Balanço dianteiro	mm	1.755
C	Altura	mm	4.500	H	Balanço traseiro	mm	1.795
D	Primeiro entre-eixos	mm	3.800	I	Altura da cabine à partir do solo	mm	3500
E	Segundo entre-eixos	mm	1.750				

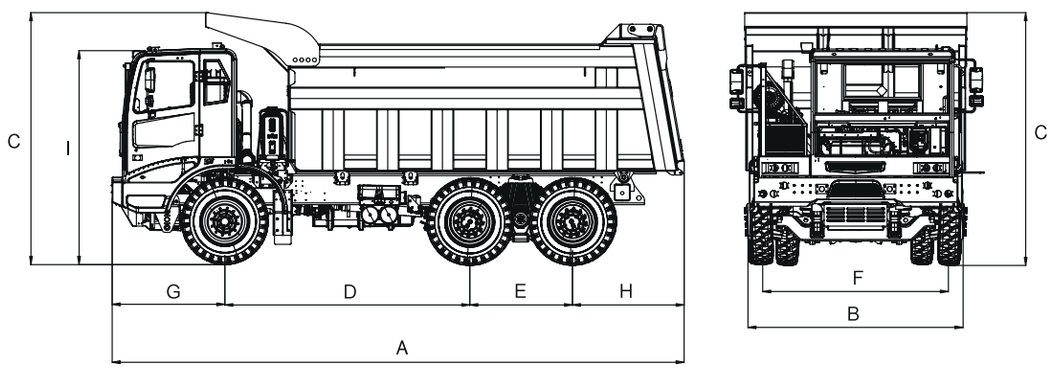

MARKETING XCMG BRASIL | V2-FEVEREIRO, 2026

Lâmina XGA90.indd 2 09/02/2026 14:34:01