XGE95

CAMINHÃO DE MINERAÇÃO ELÉTRICO



WHATSAPP
(38) 3690-6144

XCMG
www.triamanorte.com.br

XGE95 • CAMINHÃO DE MINERAÇÃO

Item			Unidade	Parâmetro
Desempenho	Tração		-	6x4
	Peso do veículo vazio		kg	38000
	Peso bruto do veículo (GVW)		kg	95000
	Velocidade máxima		km/h	40
	Mínimo diâmetro de giro		m	23
	Capacidade de trabalho em rampas		%	41
Cabine	Modelo		-	K20
	Condução		-	Lado esquerdo (LHD)
	AC		-	Opcional
	Quantidade permitida de pessoas		-	1
Motor	Potência nominal/máxima		kW	450 / 600 (603 / 805)
	Velocidade nominal/máxima		rpm	4670/10000
	Torque nominal/máximo		N.m	920/1400
Bateria	Tensão		V	618.24
	Potência da bateria		kW.h	422.91
Transmissão	Tipo		-	AMT
	Primeira relação de transmissão		-	27.732
Eixo	Eixo dianteiro		T	25
	Eixo traseiro		T	40
	Taxa de redução principal		-	16.641
Pneu	Pneu		-	16.00R25
Chassi	Tipo		-	Viga tipo caixa
	Viga principal		mm	480x130x14 (12)
	Altura da estrutura		mm	1150
Suspensão	Dianteira	Tipo	-	Suspensão a ar
		Nº de bolsas de ar	-	2
	Traseira	Tipo	-	Feixe de molas
		Nº de lâminas	-	17
Freio	Tipo		-	Freio pneumático de circuito duplo
	ABS		-	Opcional

Dimensões							
La	Comprimento total	mm	9460	L2	Distância entre eixos central e traseiro	mm	1700
Ha	Altura total	mm	4300	LH	Comprimento da caçamba (interno)	mm	6200
Ba	Largura total	mm	3640	H1	Altura da caçamba (interno)	mm	1600
LF	Medida frontal	mm	1755	α	Ângulo de aproximação	mm	33
LR	Medida traseira	mm	2005	β	Ângulo de saída	mm	50
L1	Distância entre eixos dianteiro e central	mm	4000				

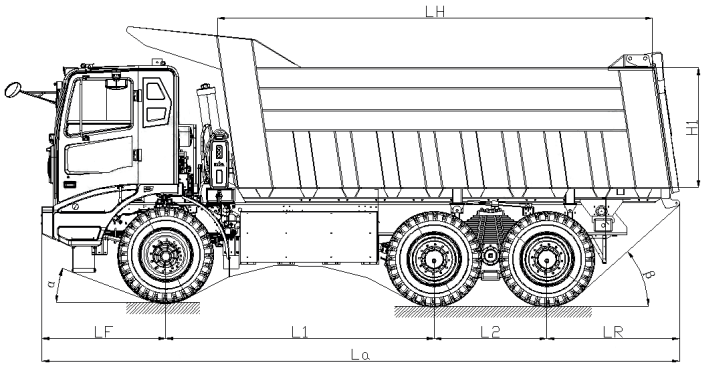

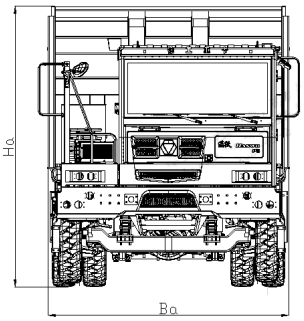

MARKETING XCMG BRASIL | V1-MAIO, 2024