XP265S
ROLO PNEUMÁTICO



WHATSAPP
(38) 3690-6144

XCMG
www.triamanorte.com.br

XP265S • ROLO PNEUMÁTICO

O compactador de pneus XP265S é uma máquina com peso operacional máximo de 26 toneladas. Equipamento ideal para diversas aplicações como compactação de pavimentos asfálticos, camadas de fundação primária e secundária, e barragens. Além disso, foi projetado para compactação de rodovias, aeroportos, portos, barragens e construções industriais.

Categoria	Item	Unidade	Parâmetro
Peso da Máquina	Peso operacional máximo	kg	26300
	Peso com lastragem de água	kg	570
	Peso com módulos de lastragem	kg	3815
Parâmetros de desempenho em movimento	Velocidade de operação	km/h	0-16
	Máxima rampa permitida	%	30
	Raio mínimo de giro externo	mm	7900
	Distância mínima ao solo	mm	280
	Distância entre eixos	mm	4000
	Ângulo de direção	°	±35
	Giro das rodas dianteiras	mm	±50
	Distância de freagem	m	≤5
	Largura de trabalho	mm	2360
Parâmetros de compactação	Sobreposição de pneus	mm	65
	Pressão no solo	kPa	200-470
Motor	Modelo		SC7H180.1G3
	Tipo		Refrigeração com água 6 cilindros - motor diesel
	Potência nominal	kW	132
	Velocidade nominal	r/min	2000
Pneus	Especificação		13/80-20-16PR
	Pressão do ar	kPa	600-650

Dimensões					
A	Distância entre eixos	4000mm	**K**	Vão livre	280mm
B	Largura total	2500mm	**L**	Comprimento total	5100mm
D	Diâmetro da chapa do cilindro	1048mm	**W**	Largura de compactação	2360mm
H	Altura total	3200mm			

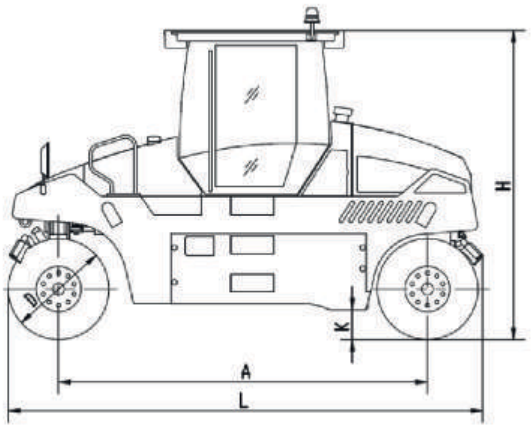

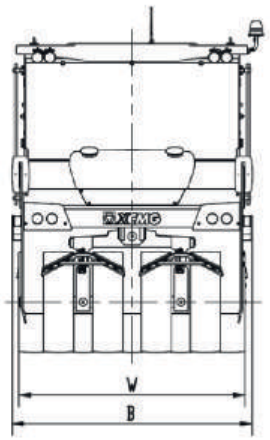

MARKETING XCMG BRASIL | V1-MAIO, 2025